도동서원 생활기물 목록

2014

서원 생활기물 조사 연구 용역 보고서 첨부자료

• 도동서원 내부 구조

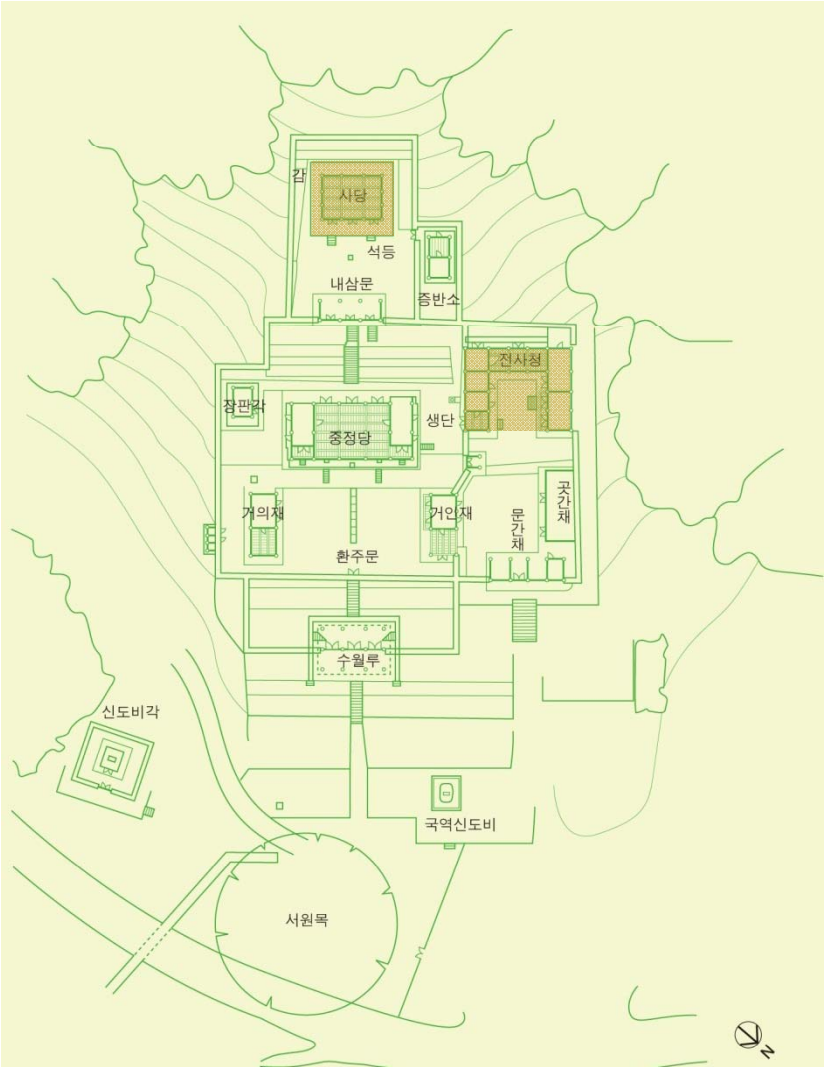

1. 서원목
2. 신도비각
3. 국역신도비
4. 수월루
5. 환주문
6. 거의재
7. 거인재
8. 문간채
9. 곳간채
10. 중정당
11. 장판각
12. 생단
13. 전사청
14. 내삼문
15. 증반소
16. 석등
17. 사당
18. 감
19. 유물관

: 생활기물이 남아있는 곳

• 서원 생활기물 분류표

대분류(기물)		소분류(기물)		기물 번호	기물 이름
1	강학 관련 기물	1.1	가구	1.1-①	책장
				1.1-②	게시판
				1.1-③	서안
				1.1-④	책함
				1.1-⑤	문서함
				1.1-⑥	어서가마
		1.2	문방구	1.2-①	붓
				1.2-②	붓걸이
				1.2-③	벼루
				1.2-④	연갑
				1.2-⑤	인장함
				1.2-⑥	인주함
				1.2-⑦	책
				1.2-⑧	책싸개
				1.2-⑨	목판
				1.2-⑩	인장
				1.2-⑪	연적
2	제향 관련 기물	2.1	가구	2.1-①	영정함/영정
				2.1-②	양창독
				2.1-③	주독/위패
				2.1-④	교의
				2.1-⑤	제상
				2.1-⑥	폐축상
				2.1-⑦	준소상
				2.1-⑧	축함
				2.1-⑨	향상

• 서원 생활기물 분류표

대분류(기물)		소분류(기물)		기물 번호	기물 이름
2	제향 관련 기물	2.1	가구	2.1-⑩	연갑상
				2.1-⑪	건상(巾箱)
				2.1-⑫	관상
				2.1-⑬	가마(제물운반용)
				2.1-⑭	반구대
				2.1-⑮	축함 받침(상)
				2.1-⑯	사다리(제물운반용)
				2.1-⑰	모사기상
		2.2	제기	2.2-①	향로
				2.2-②	향합
				2.2-③	촛대
				2.2-④	비(篚)
				2.2-⑤	변(籩)
				2.2-⑥	조(俎)
				2.2-⑦	두(豆)
				2.2-⑧	보(簠)
				2.2-⑨	궤(簋)
				2.2-⑩	희준(犧罇)
				2.2-⑪	상준(象罇)
				2.2-⑫	산뢰(山罍)
				2.2-⑬	준(罇)-기타(유기)
				2.2-⑭	작(爵)
				2.2-⑮	점(坫)
				2.2-⑯	잔/잔대
				2.2-⑰	용작(龍勺)
				2.2-⑱	축판
				2.2-⑲	관(盥)
				2.2-⑳	준(罇)-자기

• 서원 생활기물 분류표

대분류(기물)		소분류(기물)		기물 번호	기물 이름
2	제향 관련 기물	2.2	제기	2.2-㉑	등잔대
				2.2-㉒	모사기
		2.3	기타	2.3-①	도(韜)
				2.3-②	보(褓)
3	의생활 관련 기물	3.1	가구	3.1-①	의장
				3.1-②	갓걸이
				3.1-③	횃대
				3.1-④	관복함
		3.2	의류	3.2-①	도포
				3.2-②	관복
				3.2-③	제복
				3.2-④	유복
				3.2-⑤	바지
				3.2-⑥	행전
				3.2-⑦	조끼
				3.2-⑧	등걸이
		3.3	관모	3.3-①	유건
				3.3-②	관자
				3.3-③	사모
				3.3-④	제관
				3.3-⑤	갓
		3.4	장신구	3.4-①	각대
				3.4-②	세조대
				3.4-③	패옥
				3.4-④	홀(笏)
				3.4-⑤	지팡이
		3.5	신발	3.5-①	갖신
				3.5-②	혁화

• 서원 생활기물 분류표

대분류(기물)		소분류(기물)		기물 번호	기물 이름
4	식생활 관련 기물	4.1	가구	4.1-①	벽장
				4.1-②	소반
		4.2	기타	4.2-①	가마솥
5	주생활 관련 기물	5.1	가구	5.1-①	윗닫이
				5.1-②	앞닫이
				5.1-③	어의
				5.1-④	이불장
				5.1-⑤	가마(원장용)
		5.2	침구	5.2-①	목침
				5.2-②	방석
		5.3	기타	5.3-①	돗자리
				5.3-②	병풍
				5.3-③	북
				5.3-④	열쇠/자물쇠
				5.3-⑤	청사초롱
				5.3-⑥	총채
				5.3-⑦	지승장석
6	유휴 관련 기물	6.1	끽연구	6.1-①	가리개
				6.1-②	재판

• 도동서원 생활기물 목록

대분류(공간)		소분류(공간)		건물 이름	기물 번호	기물 이름	수량
Ⅱ	제향 공간	Ⅱ - v	묘(廟)/사(祠)	사당	2.1-③	주독/위패	2 set
					2.1-④	교의	2
					2.1-⑤	제상	2
					2.1-⑥	폐축상	2
					2.1-⑦	준소상	2
					2.1-⑨	향상	2
					2.2-①	향로	2
					2.2-②	향합	2
					2.2-③	촛대	1
					2.2-⑥	조(俎)	1
					2.2-㉑	등잔대	추가 파악 필요
					2.2-㉒	모사기	추가 파악 필요
					2.3-②	보(褓)	추가 파악 필요
Ⅱ	제향 공간	Ⅱ - vi	청(廳])	전사청	5.1-①	윗닫이	3
Ⅴ	유물관 서고 전시관	-	-	유물관	2.2-⑩	희준(犧罇)	2
					2.2-⑪	상준(象罇)	1
					2.2-⑭	작(爵)	1
					2.2-⑰	용작(龍勺)	1

- 도동서원 사당 생활기물 목록

• 사당 외부사진

贈右議政文敬公寒暄堂金先生

<Front>

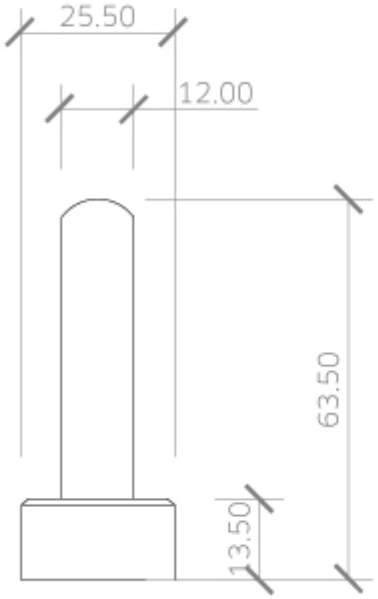

<Side>

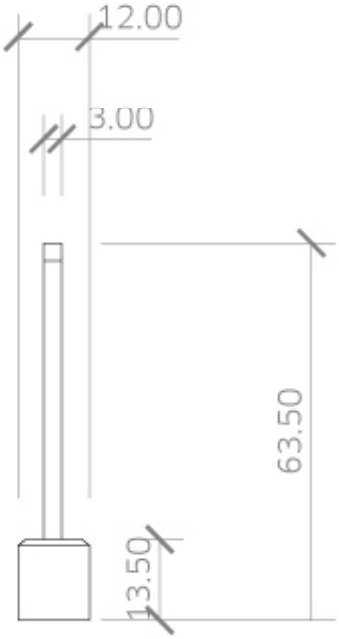

<Bottom>

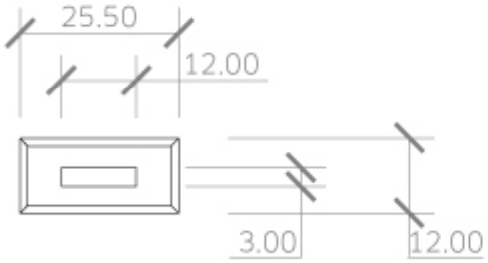

<Front>

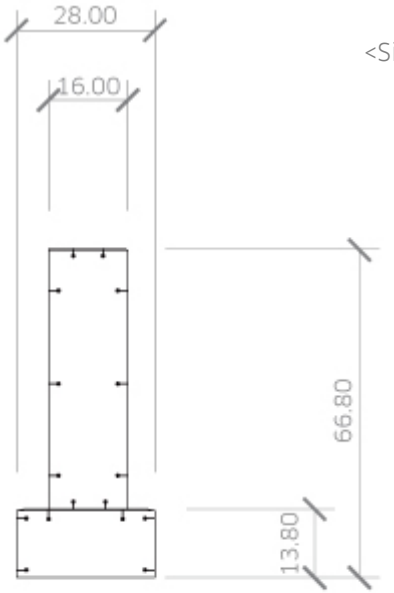

<Side>

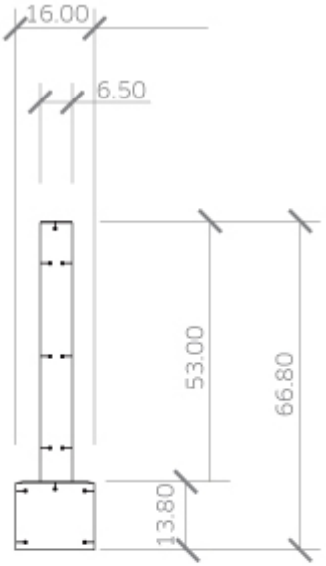

<Bottom>

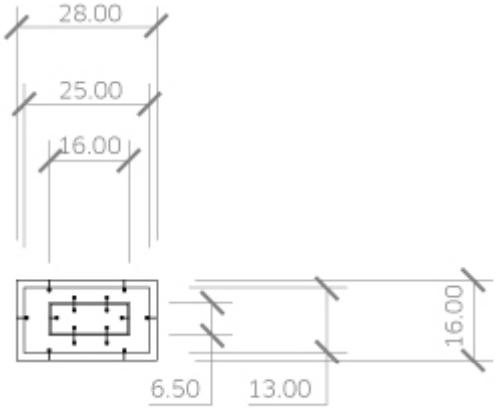

<Top>

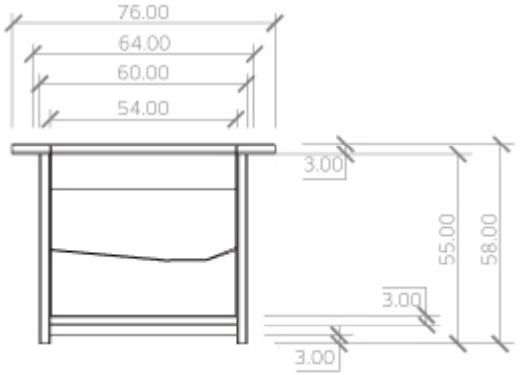

<Front>

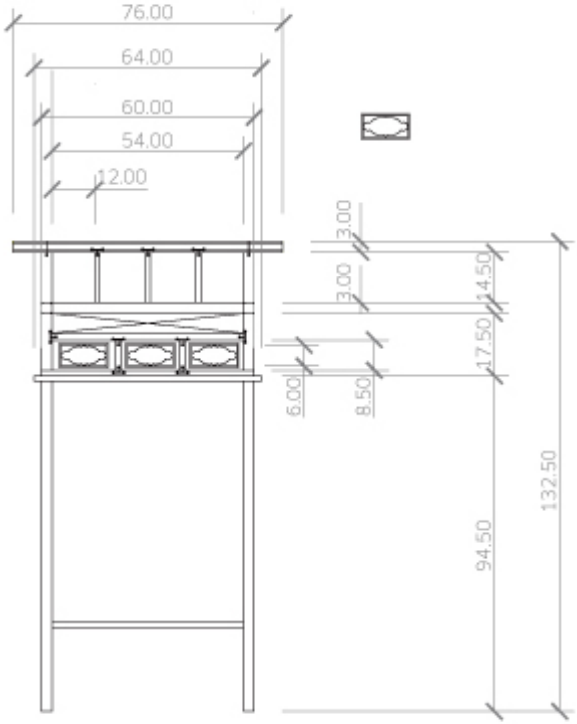

<Side>

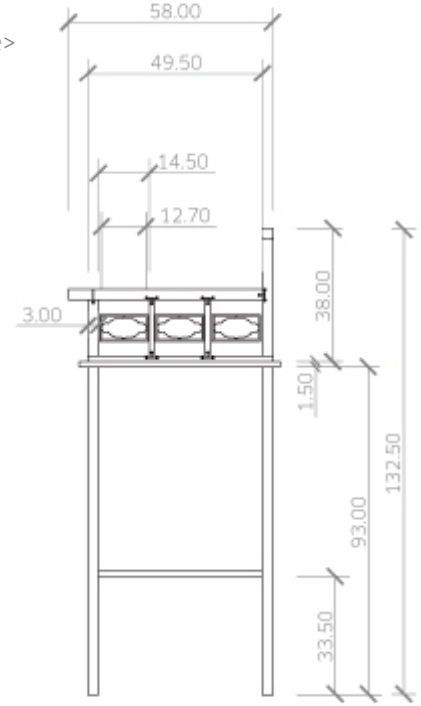

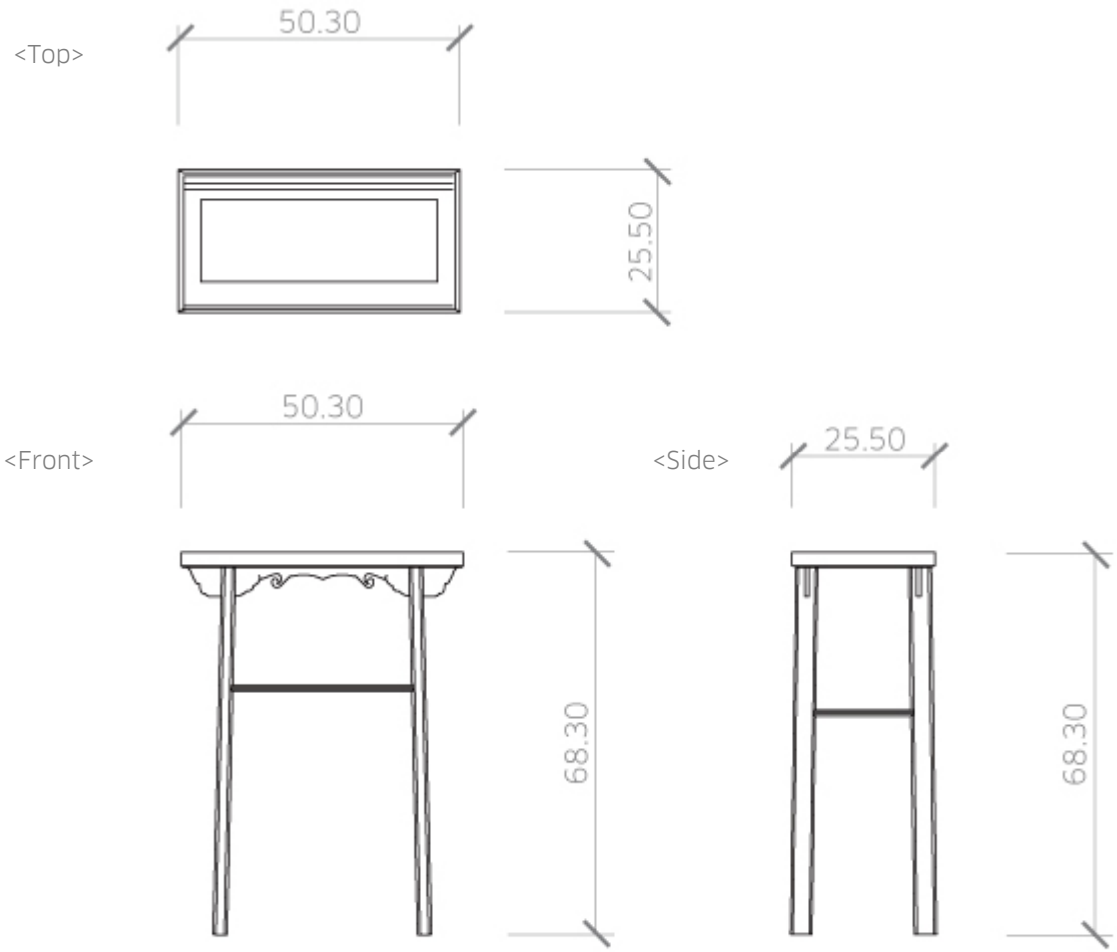
<Top>
50.30
25.50
<Front>
50.30
68.30
<Side>
25.50
68.30

<Top>

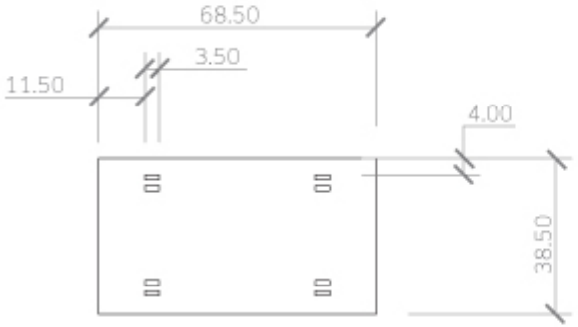

<Front>

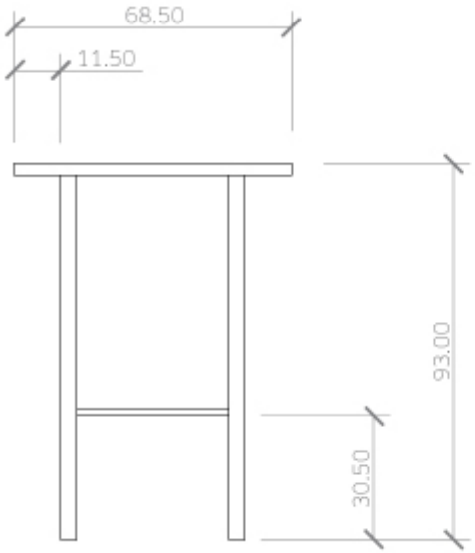

<Side>

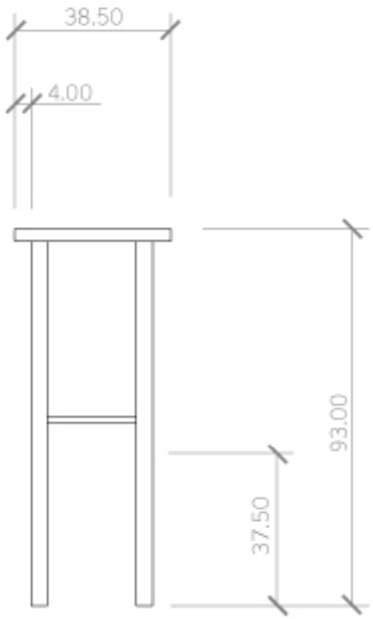

<Top>

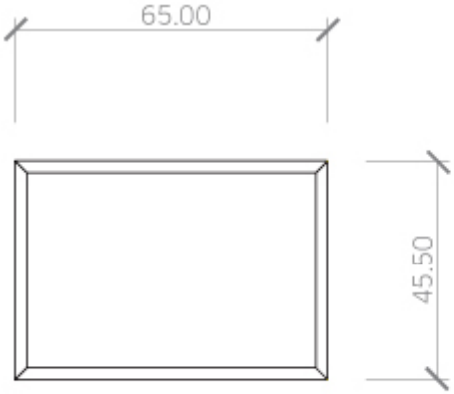

<Front>

<Side>

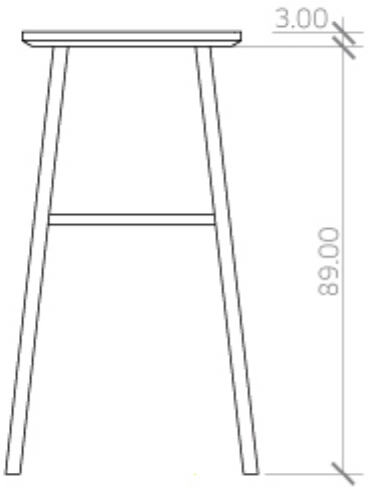

<Top>

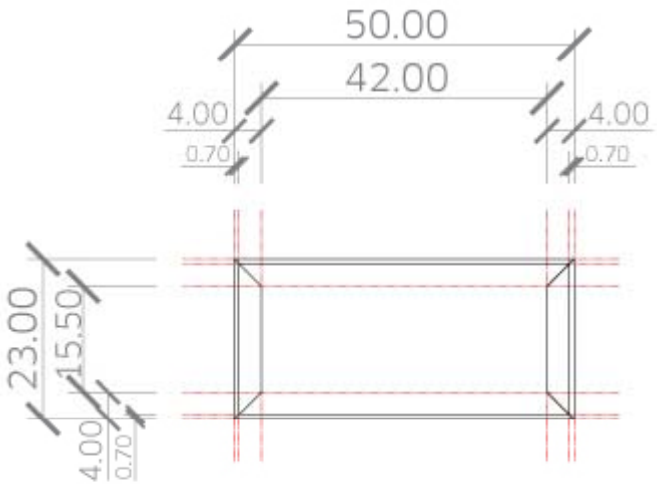

<Front>

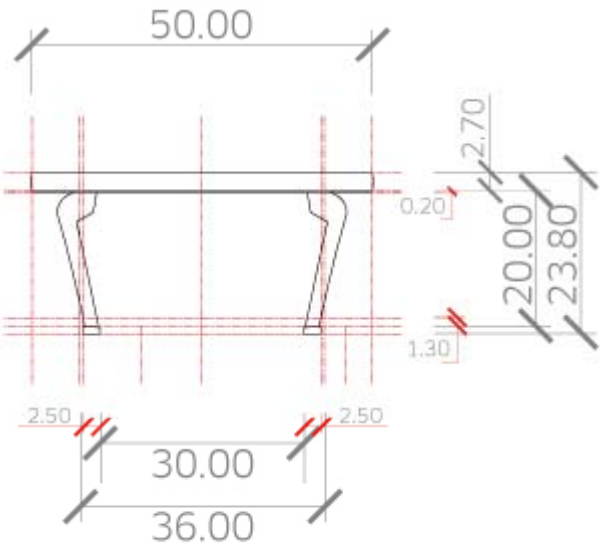

<Side>

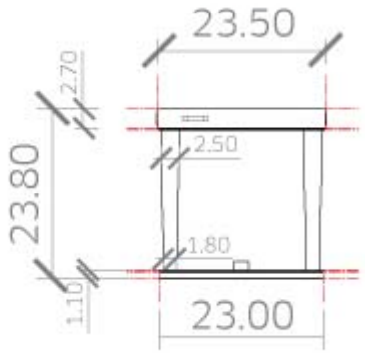

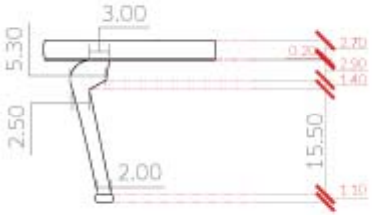

<Top>

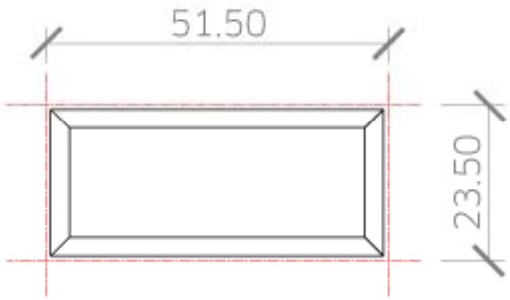

<Bottom>

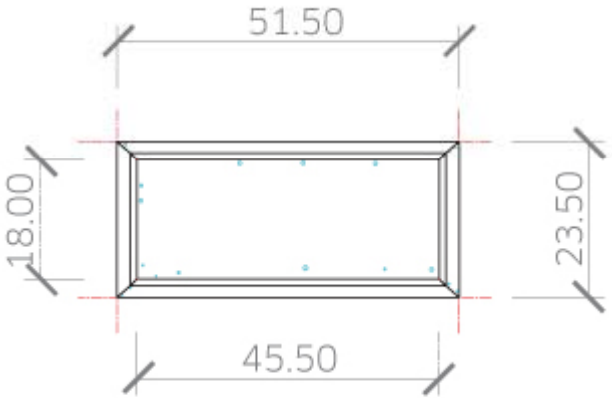

<Front>

<Front>

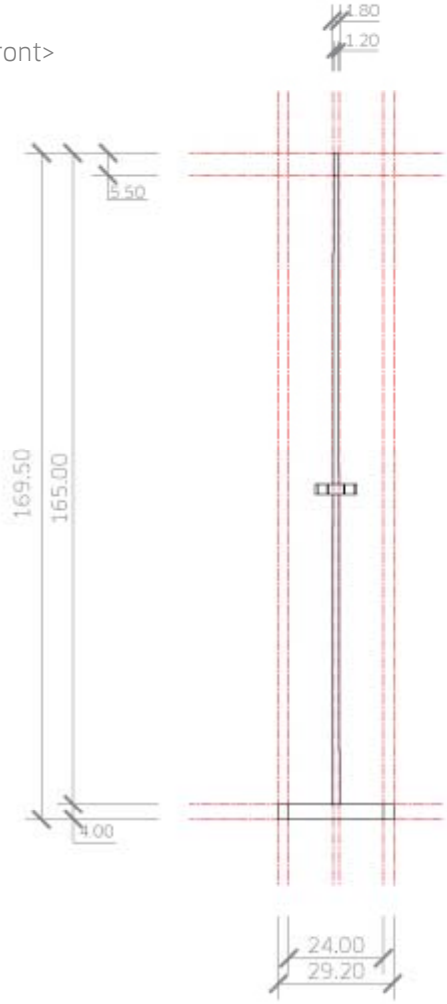
1.80
1.20
5.50
169.50
165.00
4.00
24.00
29.20

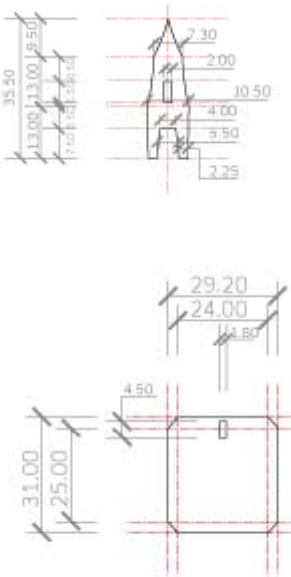
35.50
9.50
13.00
13.00
2.30
2.00
10.50
4.00
5.50
2.25
29.20
24.00
1.80
4.50
31.00
25.00

<Side>

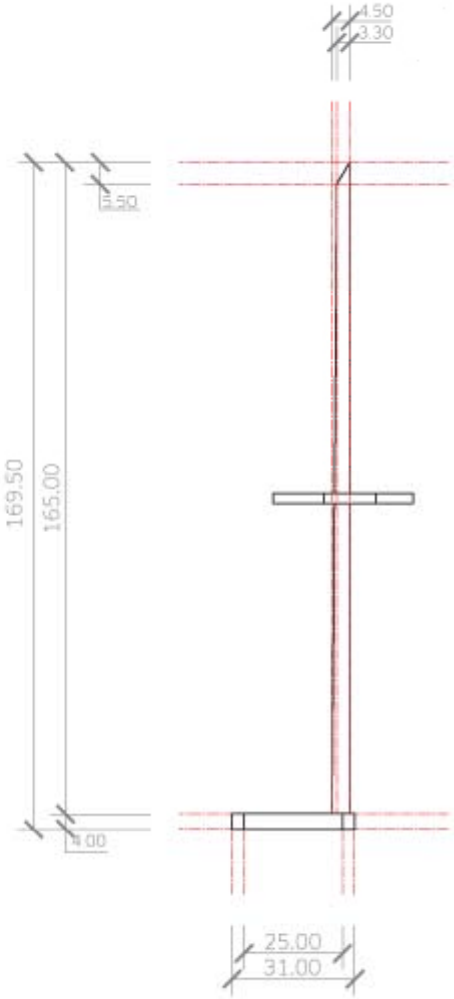
4.50
3.30
5.50
169.50
165.00
4.00
25.00
31.00

<Front>

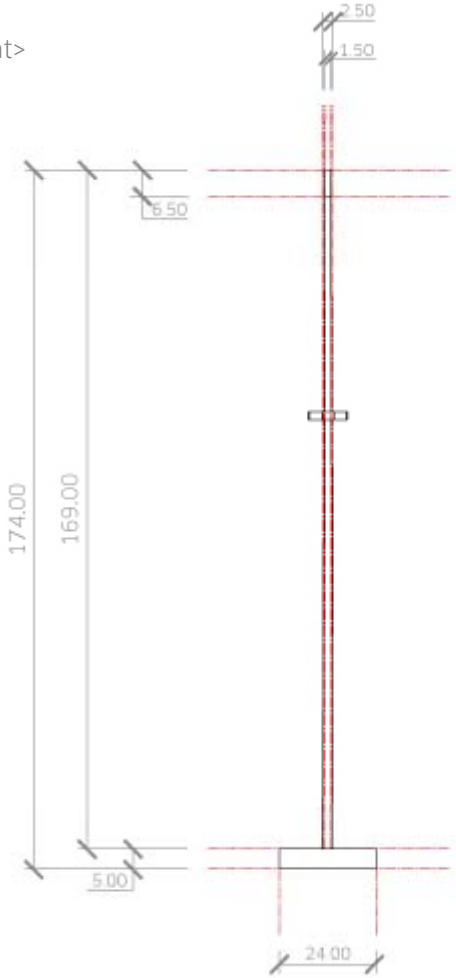
2.50
1.50
6.50
174.00
169.00
5.00
24.00

9.70
0.50
2.30
3.30
4.20
22.20
0.30
24.00
2.50
4.50
7.50
27.00
11.00
2.00
2.00
5.00
2.00

<Side>

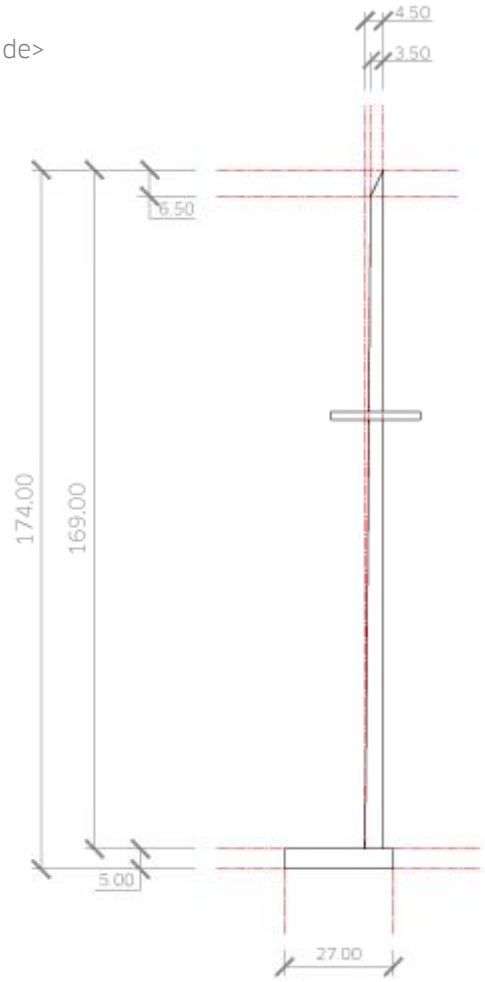
4.50
3.50
6.50
174.00
169.00
5.00
27.00

- 도동서원 전사청 생활기물 목록

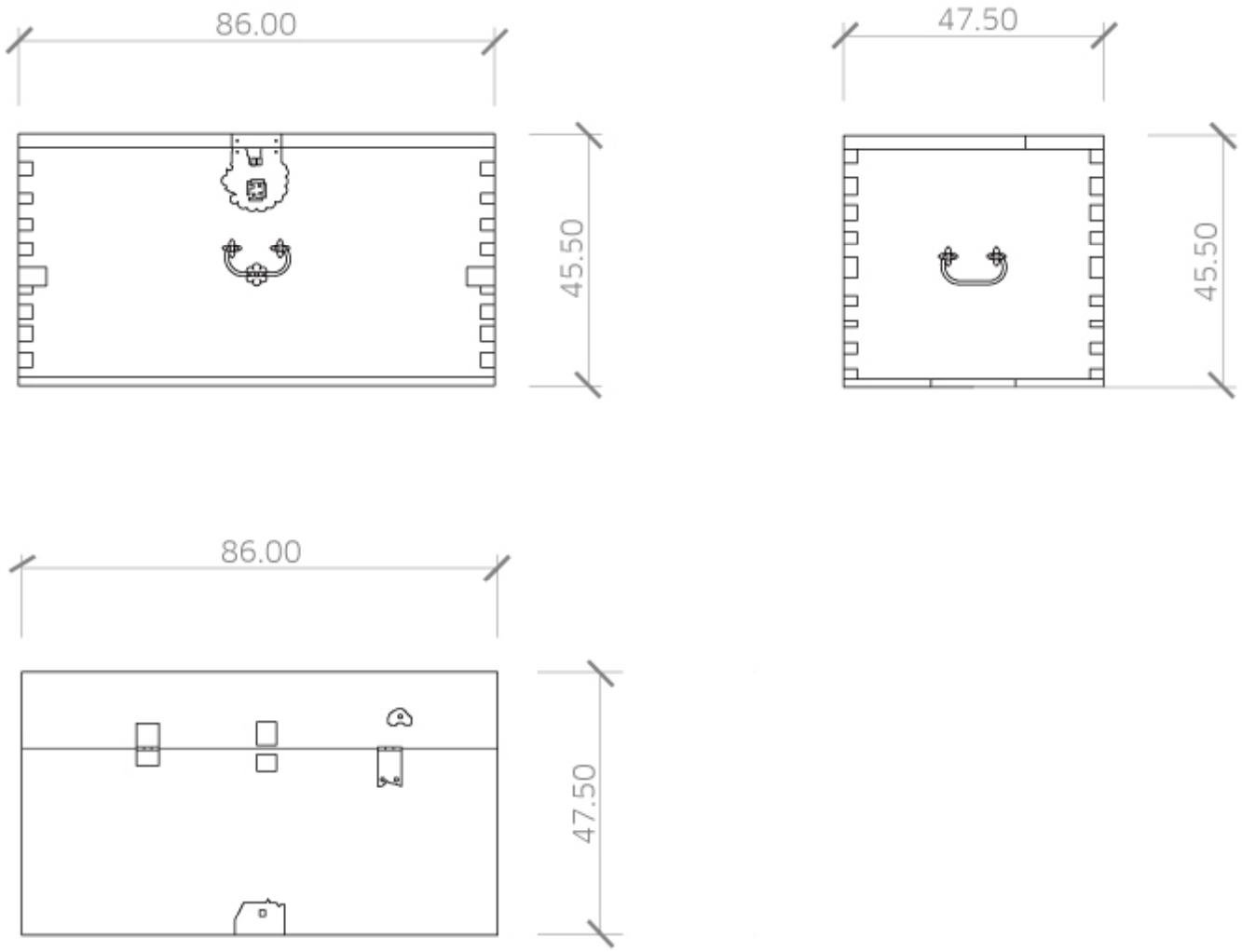
86.00
45.50
47.50
45.50
86.00
47.50

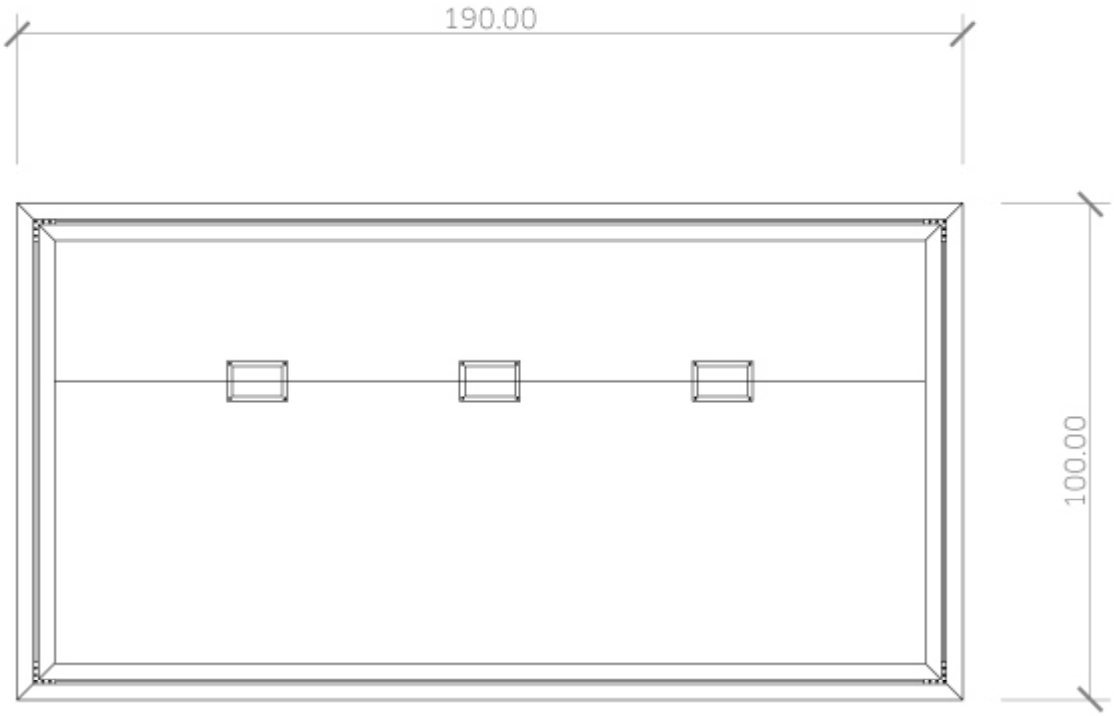
190.00
100.00

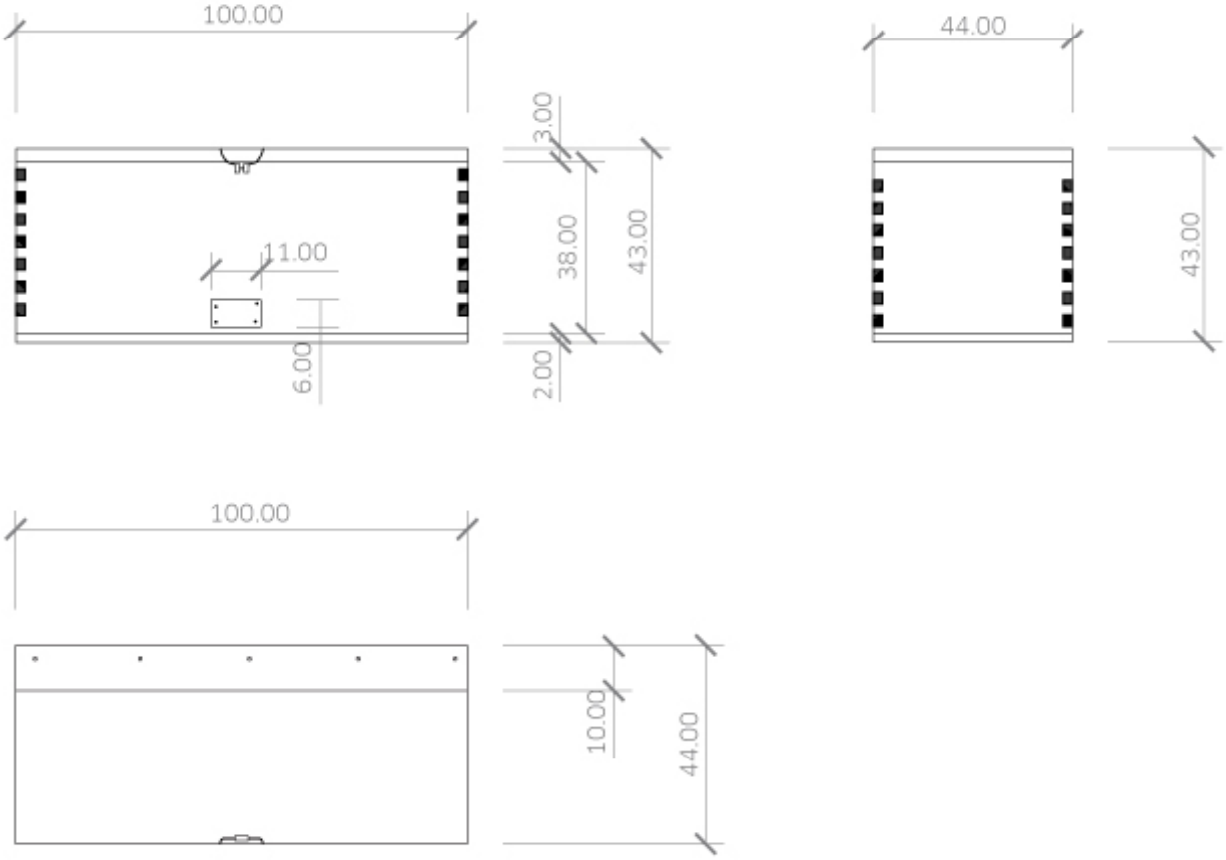
100.00
3.00
38.00
43.00
2.00
11.00
6.00
44.00
43.00
100.00
10.00
44.00

- 도동서원 유물관 생활기물 목록

• 유물관 외부사진

• 유물관 생활기물 | 2.2-③ 촛대, ⑩ 희준, ⑪ 상준, ⑭ 작, ⑰ 용작

• 유물관 생활기물 | 2.2-⑧ 보 ⑨ 궤 ⑩ 희준 ⑪ 상준

• 유물관 생활기물 | 2.2-①향로 ②향합 ③촛대 ⑭작 ⑮점 ⑰용작 ㉑등잔대

감사합니다.