돈암서원 생활기물 목록

2014

서원 생활기물 조사 연구 용역 보고서 첨부자료

藏經閣
精義齋

• 돈암서원 내부 구조

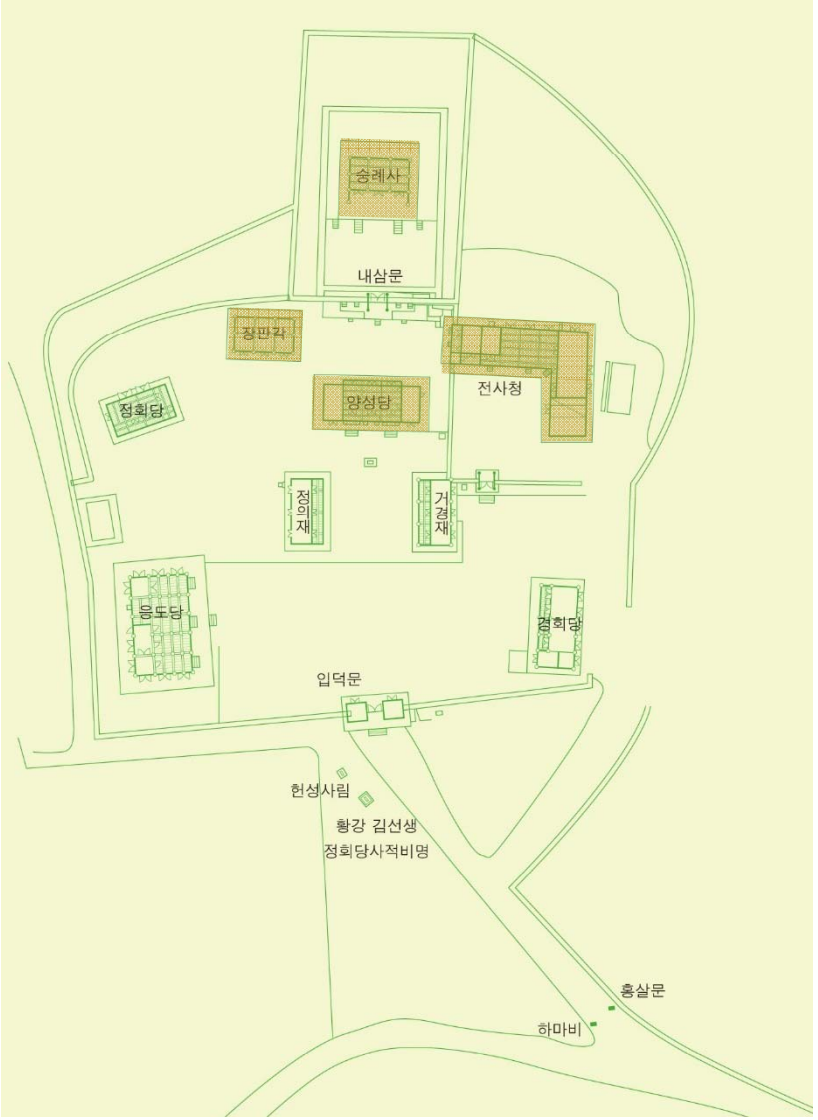

1. 산앙루
2. 입덕문
3. 응도당
4. 경회당
5. 정의재
6. 거경재
7. 양성당
8. 정회당
9. 장판각
10. 전사청
11. 내삼문
12. 숭례사

: 생활기물이 남아있는 곳

• 돈암서원 현장 실측 참고도

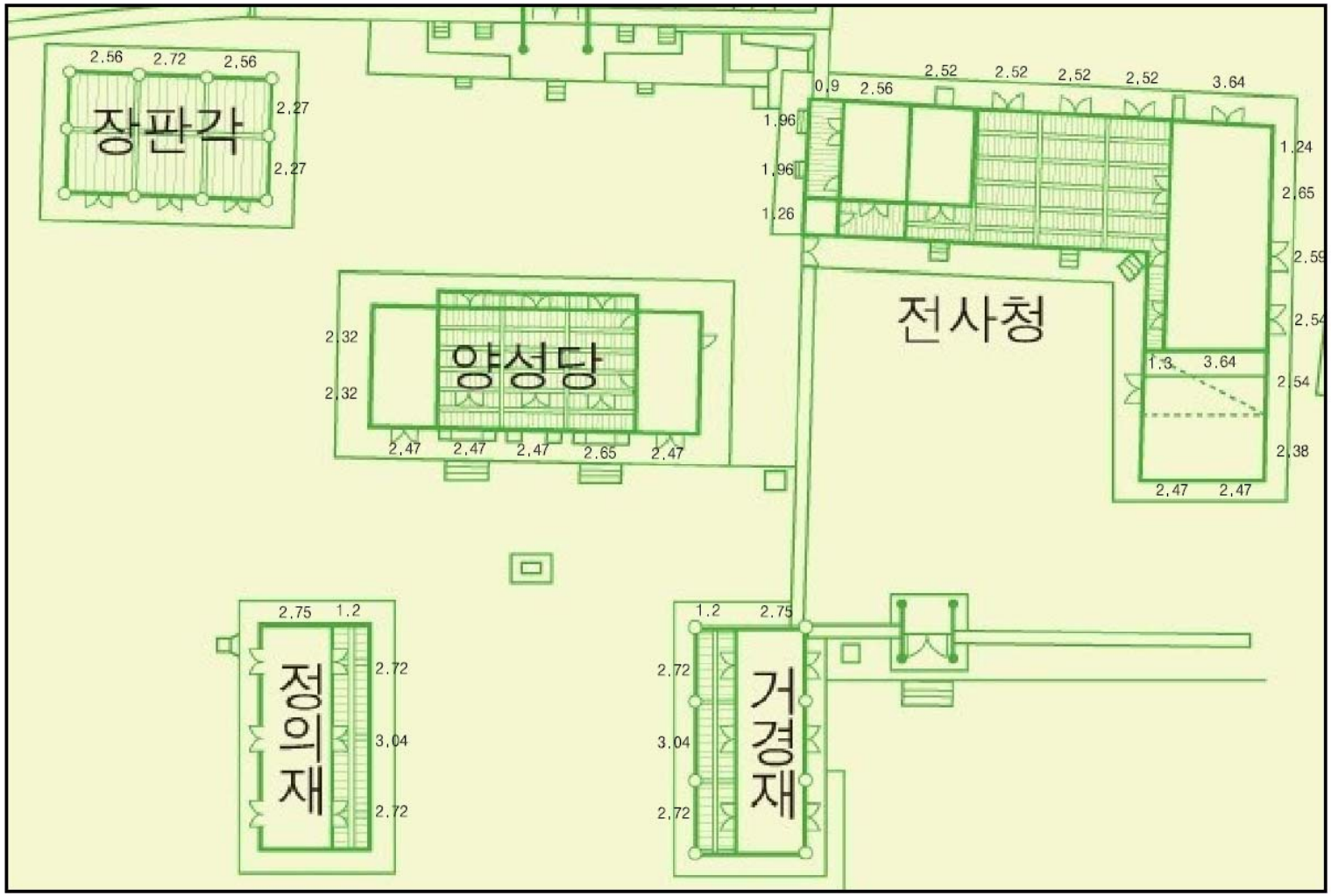

• 돈암서원 현장 실측 참고도

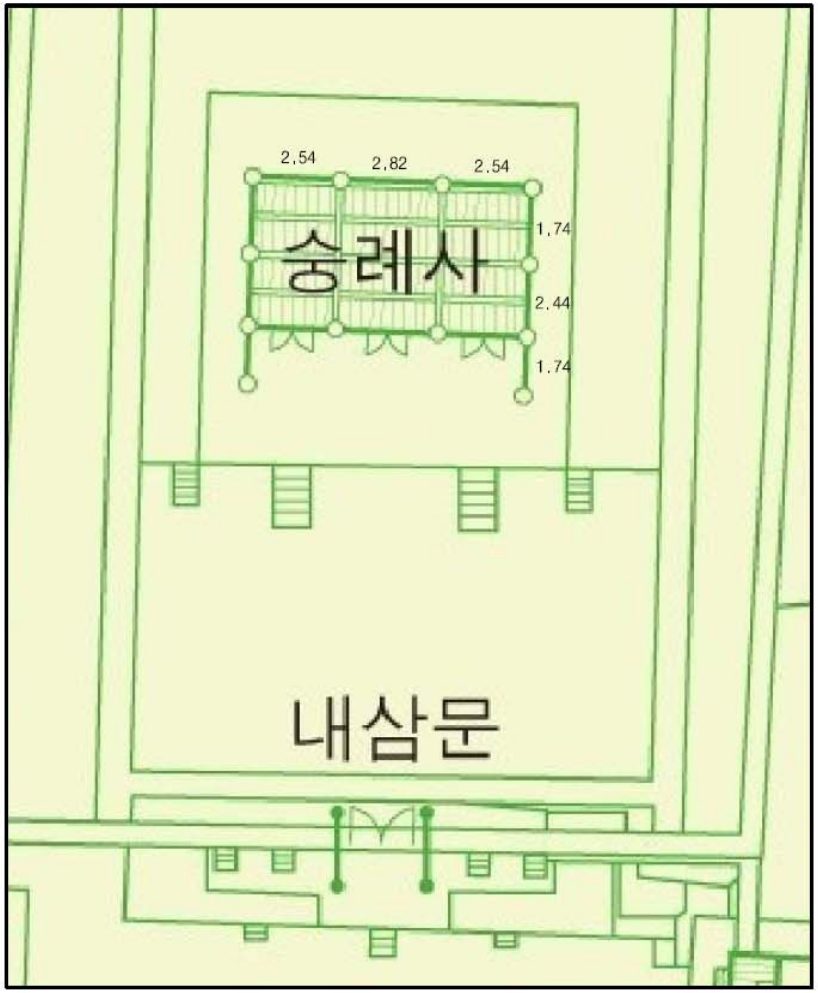

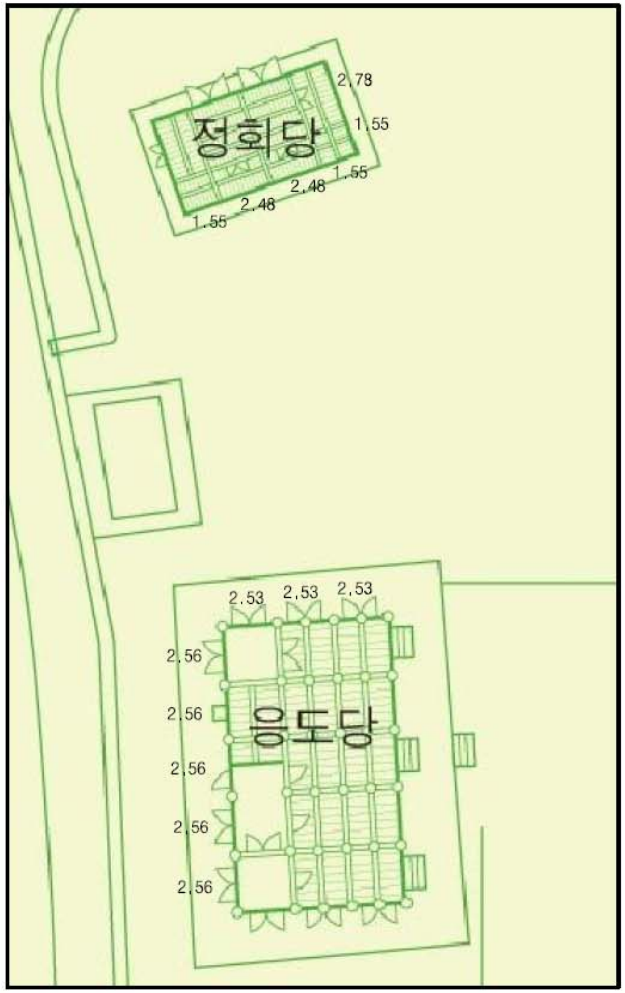

• 서원 생활기물 분류표

대분류(기물)		소분류(기물)		기물 번호	기물 이름
1	강학 관련 기물	1.1	가구	1.1-①	책장
				1.1-②	게시판
				1.1-③	서안
				1.1-④	책함
				1.1-⑤	문서함
				1.1-⑥	어서가마
		1.2	문방구	1.2-①	붓
				1.2-②	붓걸이
				1.2-③	벼루
				1.2-④	연갑
				1.2-⑤	인장함
				1.2-⑥	인주함
				1.2-⑦	책
				1.2-⑧	책싸개
				1.2-⑨	목판
				1.2-⑩	인장
				1.2-⑪	연적
2	제향 관련 기물	2.1	가구	2.1-①	영정함/영정
				2.1-②	양창독
				2.1-③	주독/위패
				2.1-④	교의
				2.1-⑤	제상
				2.1-⑥	폐축상
				2.1-⑦	준소상
				2.1-⑧	축함
				2.1-⑨	향상

• 서원 생활기물 분류표

대분류(기물)		소분류(기물)		기물 번호	기물 이름
2	제향 관련 기물	2.1	가구	2.1-⑩	연갑상
				2.1-⑪	건상(巾箱)
				2.1-⑫	관상
				2.1-⑬	가마(제물운반용)
				2.1-⑭	반구대
				2.1-⑮	축함 받침(상)
				2.1-⑯	사다리(제물운반용)
				2.1-⑰	모사기상
		2.2	제기	2.2-①	향로
				2.2-②	향합
				2.2-③	촛대
				2.2-④	비(篚)
				2.2-⑤	변(籩)
				2.2-⑥	조(俎)
				2.2-⑦	두(豆)
				2.2-⑧	보(簠)
				2.2-⑨	궤(簋)
				2.2-⑩	희준(犧罇)
				2.2-⑪	상준(象罇)
				2.2-⑫	산뢰(山罍)
				2.2-⑬	준(罇)-기타(유기)
				2.2-⑭	작(爵)
				2.2-⑮	점(坫)
				2.2-⑯	잔/잔대
				2.2-⑰	용작(龍勺)
				2.2-⑱	축판
				2.2-⑲	관(盥)
				2.2-⑳	준(罇)-자기

• 서원 생활기물 분류표

대분류(기물)		소분류(기물)		기물 번호	기물 이름
2	제향 관련 기물	2.2	제기	2.2-㉑	등잔대
				2.2-㉒	모사기
		2.3	기타	2.3-①	도(韜)
				2.3-②	보(褓)
3	의생활 관련 기물	3.1	가구	3.1-①	의장
				3.1-②	갓걸이
				3.1-③	횃대
				3.1-④	관복함
		3.2	의류	3.2-①	도포
				3.2-②	관복
				3.2-③	제복
				3.2-④	유복
				3.2-⑤	바지
				3.2-⑥	행전
				3.2-⑦	조끼
				3.2-⑧	등걸이
		3.3	관모	3.3-①	유건
				3.3-②	관자
				3.3-③	사모
				3.3-④	제관
				3.3-⑤	갓
		3.4	장신구	3.4-①	각대
				3.4-②	세조대
				3.4-③	패옥
				3.4-④	홀(笏)
				3.4-⑤	지팡이
		3.5	신발	3.5-①	갖신
				3.5-②	혁화

• 서원 생활기물 분류표

대분류(기물)		소분류(기물)		기물 번호	기물 이름
4	식생활 관련 기물	4.1	가구	4.1-①	벽장
				4.1-②	소반
		4.2	기타	4.2-①	가마솥
5	주생활 관련 기물	5.1	가구	5.1-①	윗닫이
				5.1-②	앞닫이
				5.1-③	어의
				5.1-④	이불장
				5.1-⑤	가마(원장용)
		5.2	침구	5.2-①	목침
				5.2-②	방석
		5.3	기타	5.3-①	돗자리
				5.3-②	병풍
				5.3-③	북
				5.3-④	열쇠/자물쇠
				5.3-⑤	청사초롱
				5.3-⑥	총채
				5.3-⑦	지승장석
6	유휴 관련 기물	6.1	끽연구	6.1-①	가리개
				6.1-②	재판

• 돈암서원 생활기물 목록

대분류(공간)		소분류(공간)		건물 이름	기물 번호	기물 이름	수량
Ⅰ	강학 공간	Ⅰ-ii	당(堂)	양성당	3.2-①	도포	20
					3.2-③	제복	12
					3.2-⑥	행전	19
					3.3-④	제관	30
					3.4-①	각대	15
					3.4-③	패옥	12
					3.5-①	갖신	32
					5.2-②	방석	12
Ⅰ	강학 공간	Ⅰ-ii	당(堂)	장판각	1.2-⑨	목판	1836
Ⅱ	제향 공간	Ⅱ-v	묘(廟)/사(祠)	숭례사	2.1-③	주독/위패	4 set
					2.1-④	교의	4
					2.1-⑤	제상	4
					2.1-⑥	폐축상	4
					2.1-⑨	향상	4
					2.1-⑪	건상(巾箱)	3
					2.1-⑫	관상	1
					2.2-①	향로	4
					2.2-②	향합	4
					2.2-③	촛대	8(4 set)
					2.2-⑮	점(坫)	12
					2.2-⑱	축판	1
					2.2-⑲	관(盥)	1

• 돈암서원 생활기물 목록

대분류(공간)		소분류(공간)		건물 이름	기물 번호	기물 이름	수량
Ⅱ	제향 공간	Ⅱ - v	묘(廟)/사(祠)	전사청	2.2-④	비(篚)	4
					2.2-⑤	변(籩)	30
					2.2-⑦	두(豆)	6
					2.2-⑧	보(簠)	4
					2.2-⑨	궤(簋)	4
					2.2-⑫	산뢰(山罍)	3
					2.2-⑭	작(爵)	12
					2.2-⑮	점(坫)	4
					2.2-⑯	잔/잔대	4
					2.2-⑰	용작(龍勺)	1
					3.2-①	도포	추가 파악 필요
					3.2-⑥	행전	추가 파악 필요
					3.3-①	유건	추가 파악 필요
					3.4-②	세조대	추가 파악 필요
					4.2-①	가마솥	2
					5.3-①	돗자리	3

- 돈암서원 양성당 생활기물 목록

• 양성당 외부사진

75
65

- 돈암서원 장판각 생활기물 목록

• 장판각 외부사진

• 장판각 내부사진

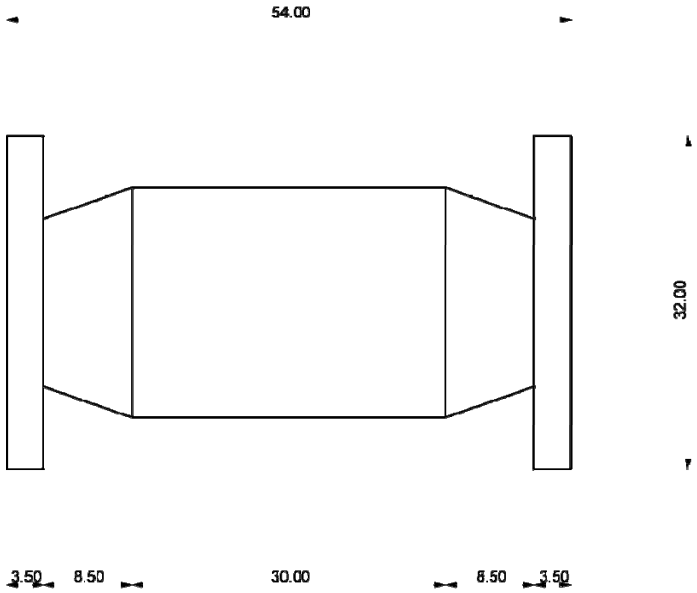
54.00
32.00
3.50
8.50
30.00
8.50
3.50

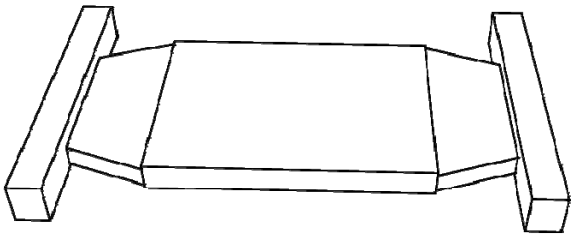

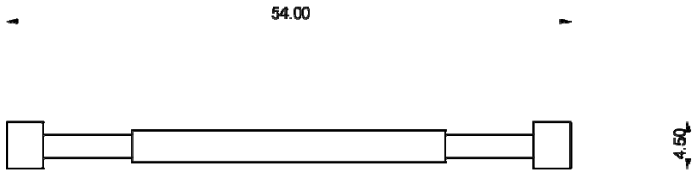
54.00
4.50

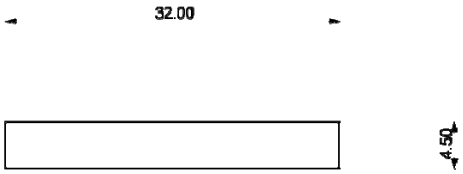
32.00
4.50

- 돈암서원 숭례사 생활기물 목록

• 숭례사 외부사진

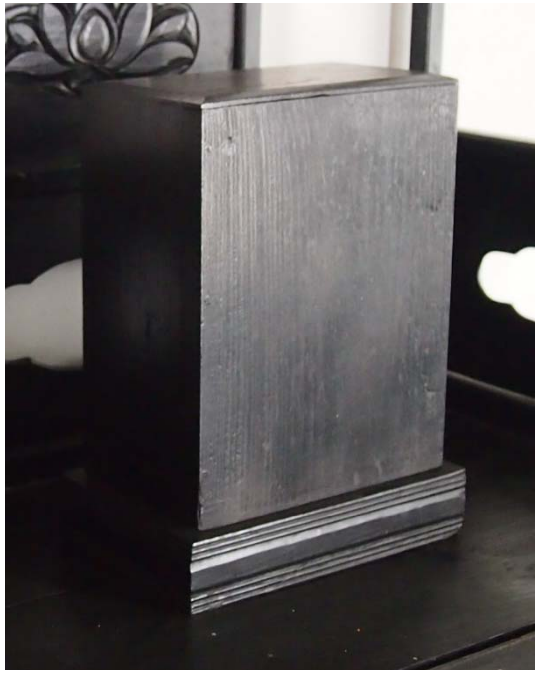

文正公尤菴宋先生

文正公尤菴宋先生

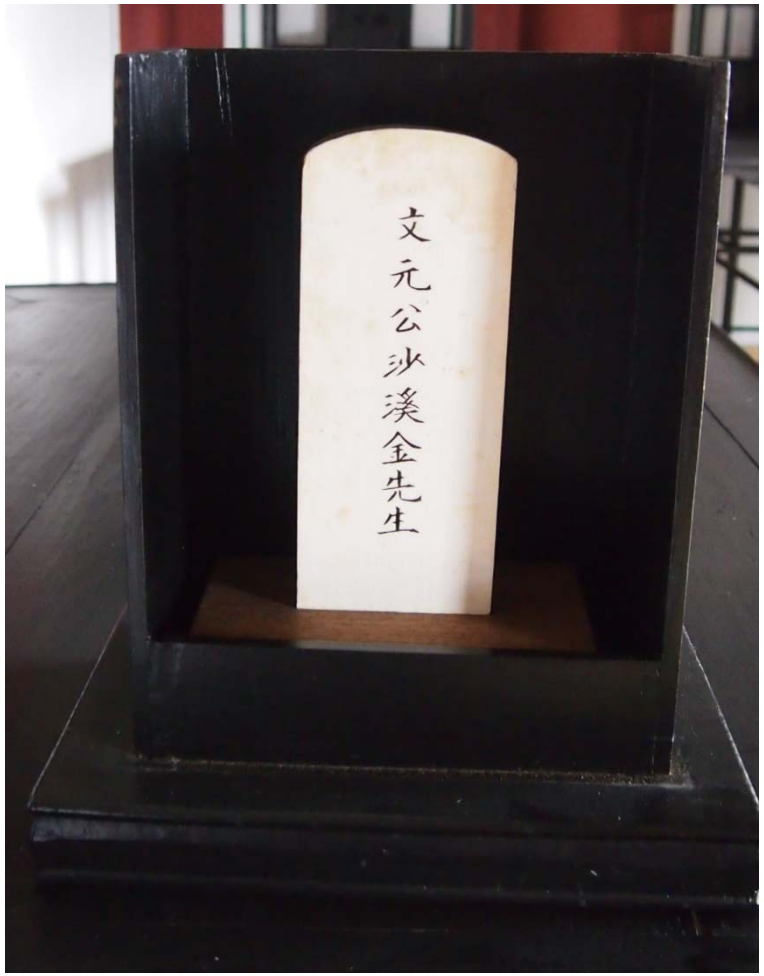
文元公沙溪金先生

文敬公愼獨齋金先生

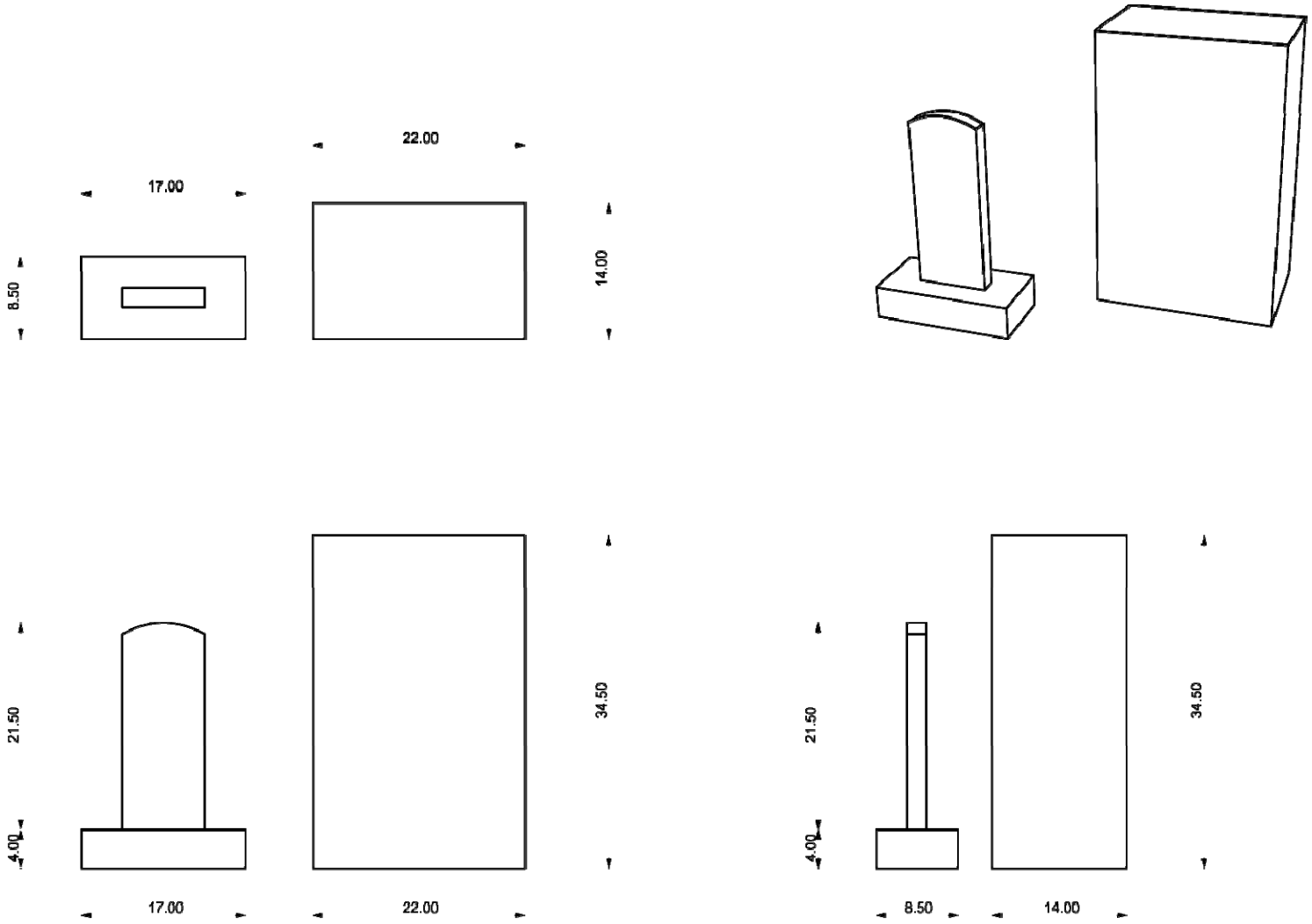
22.00
17.00
8.50
14.00
21.50
4.00
34.50
17.00
22.00
21.50
4.00
34.50
8.50
14.00

• 숭례사 생활기물 2.1-④ 교의

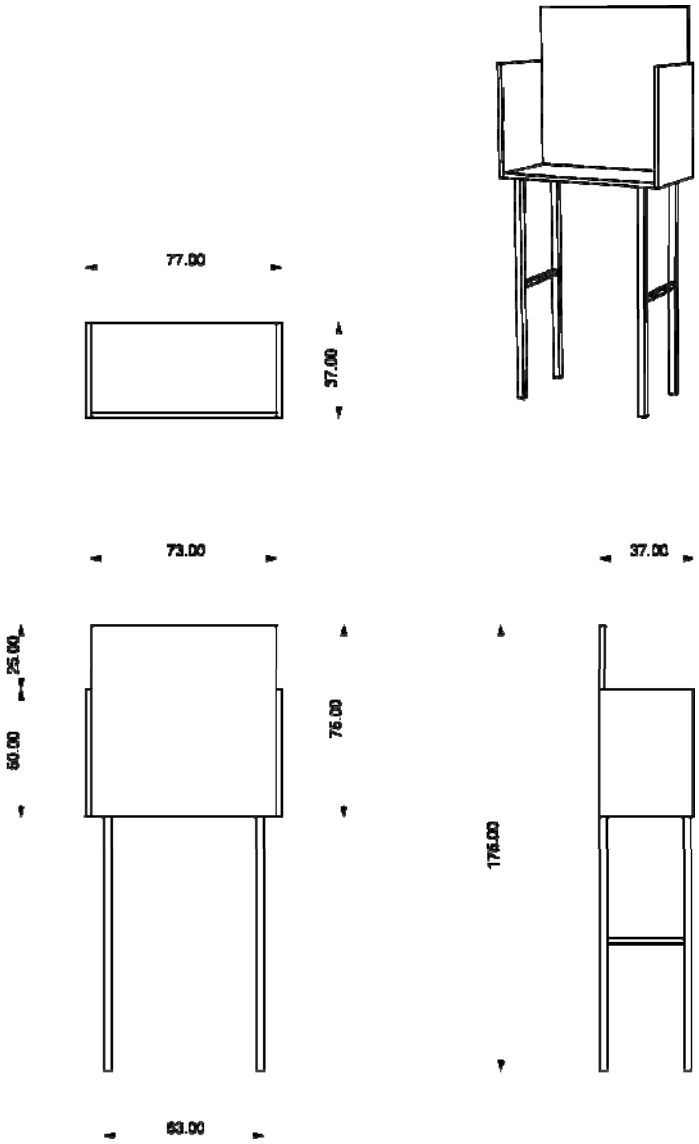
77.00
73.00
25.00
60.00
63.00
57.00
76.00
37.00
176.00

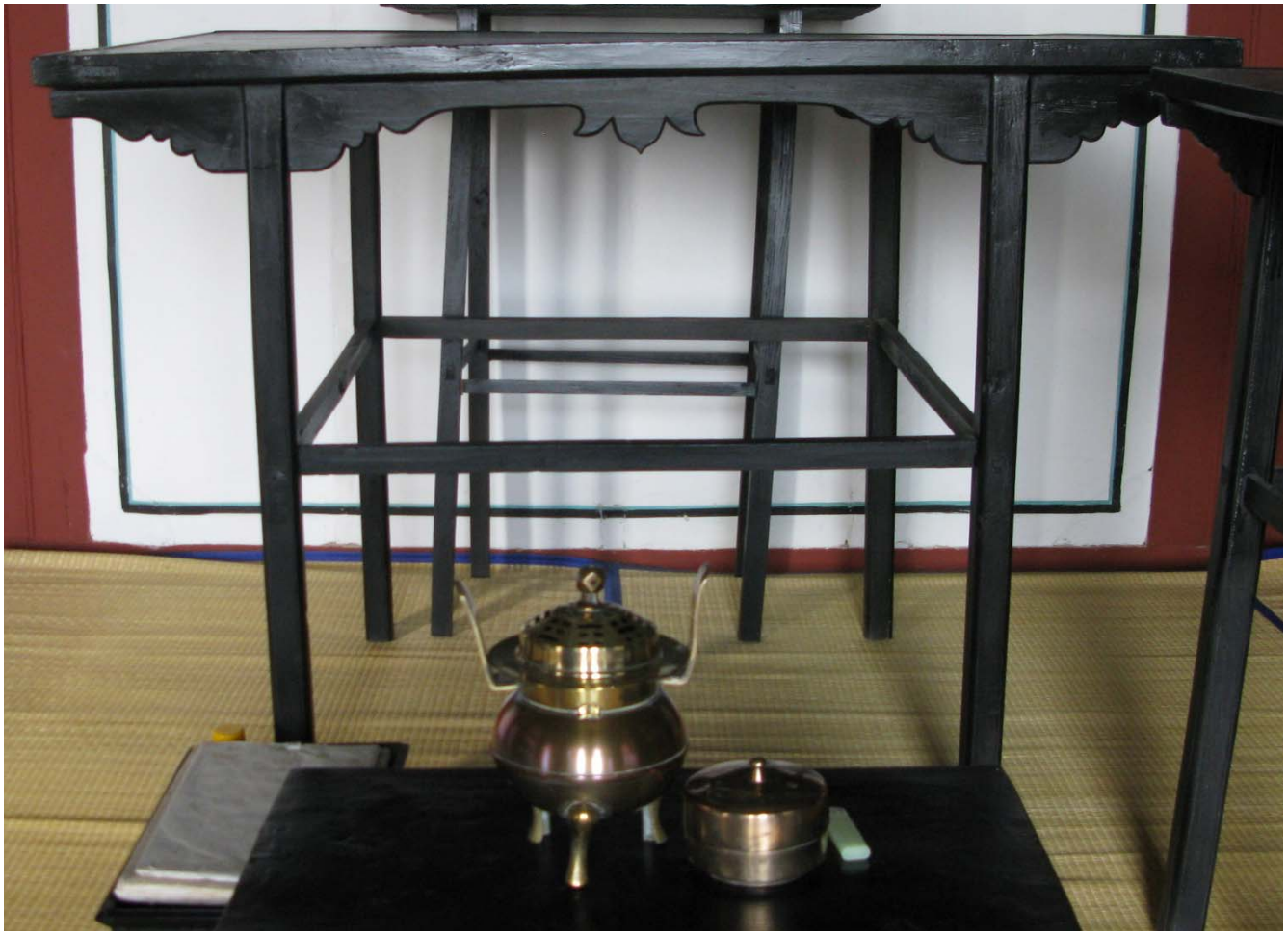

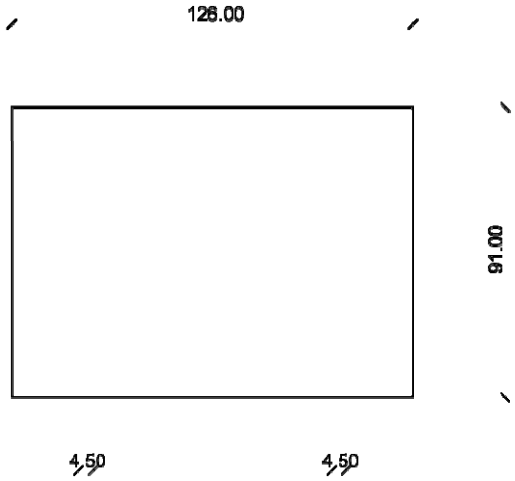
126.00
91.00
4.50
4.50

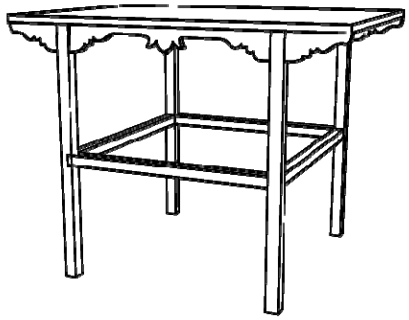

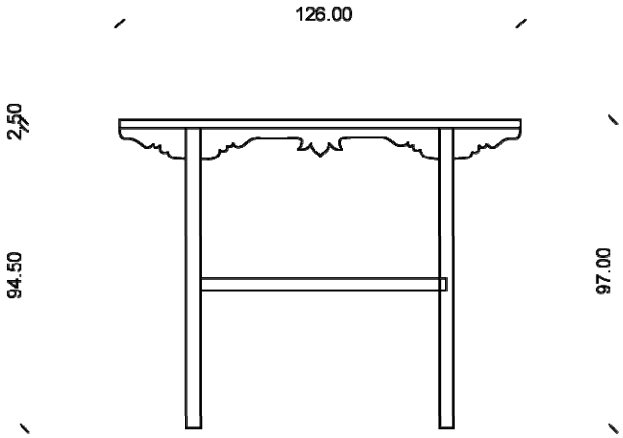
126.00
2.50
94.50
97.00

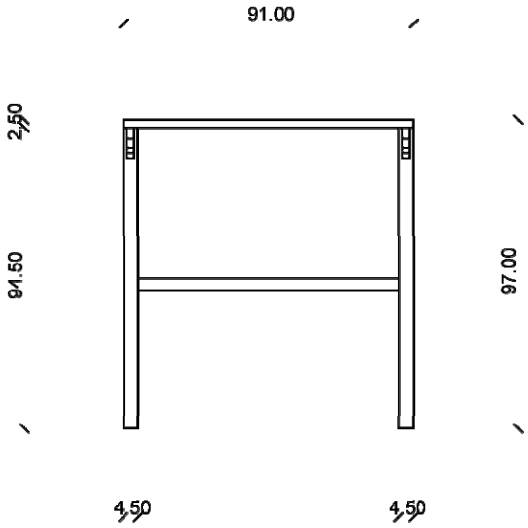
91.00
2.50
91.50
97.00
4.50
4.50

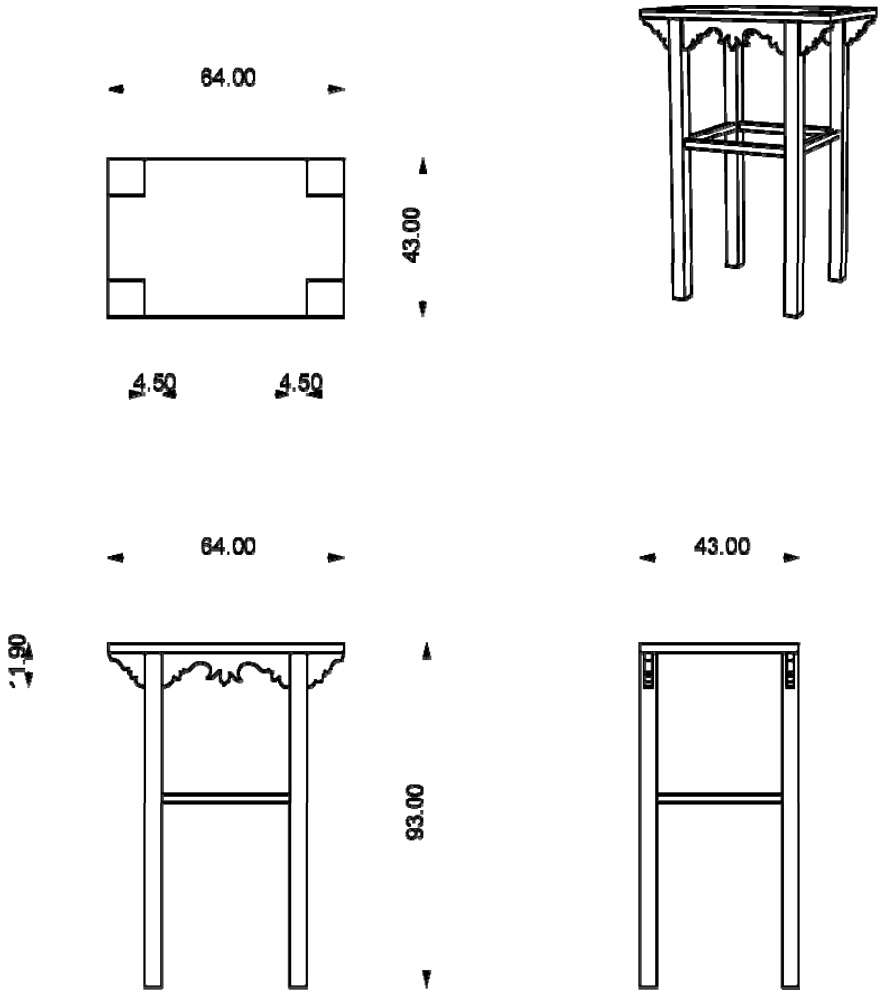
64.00
43.00
4.50
4.50
64.00
43.00
21.90
93.00

• 숭례사 생활기물 | 2.1-⑨ 향상, 2.2-⑱ 축판

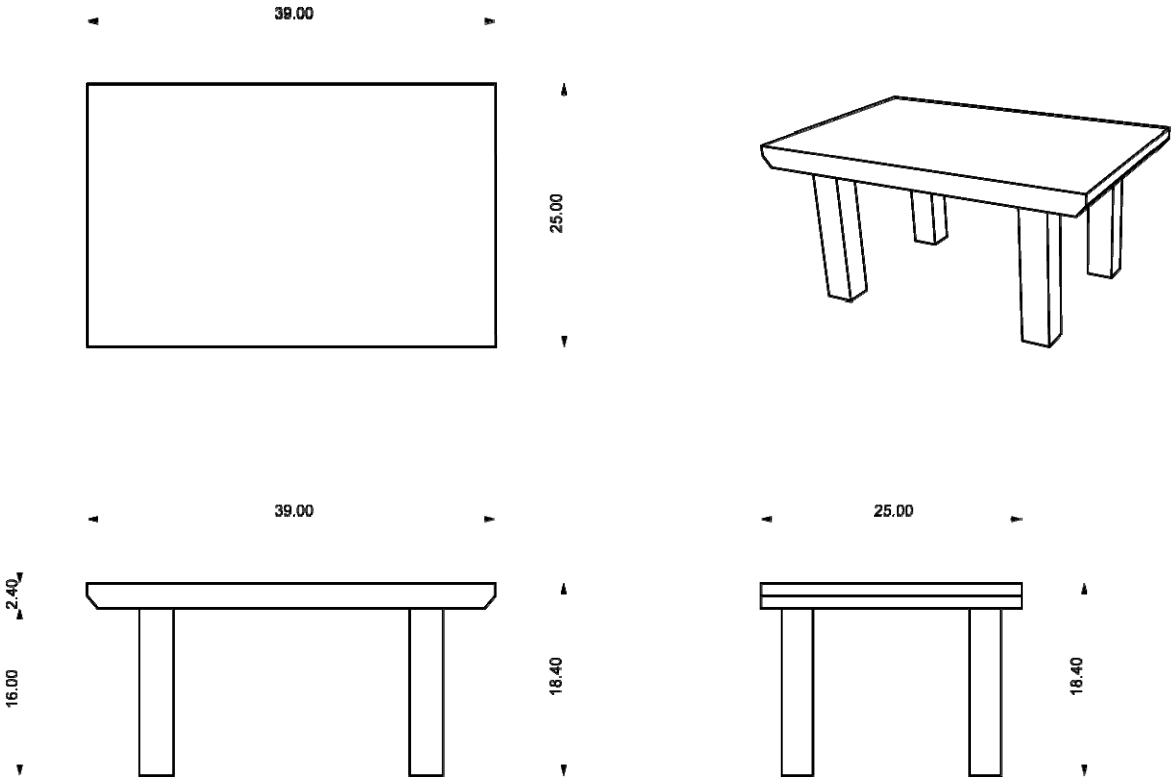
39.00
25.00
39.00
2.40
16.00
18.40
25.00
18.40

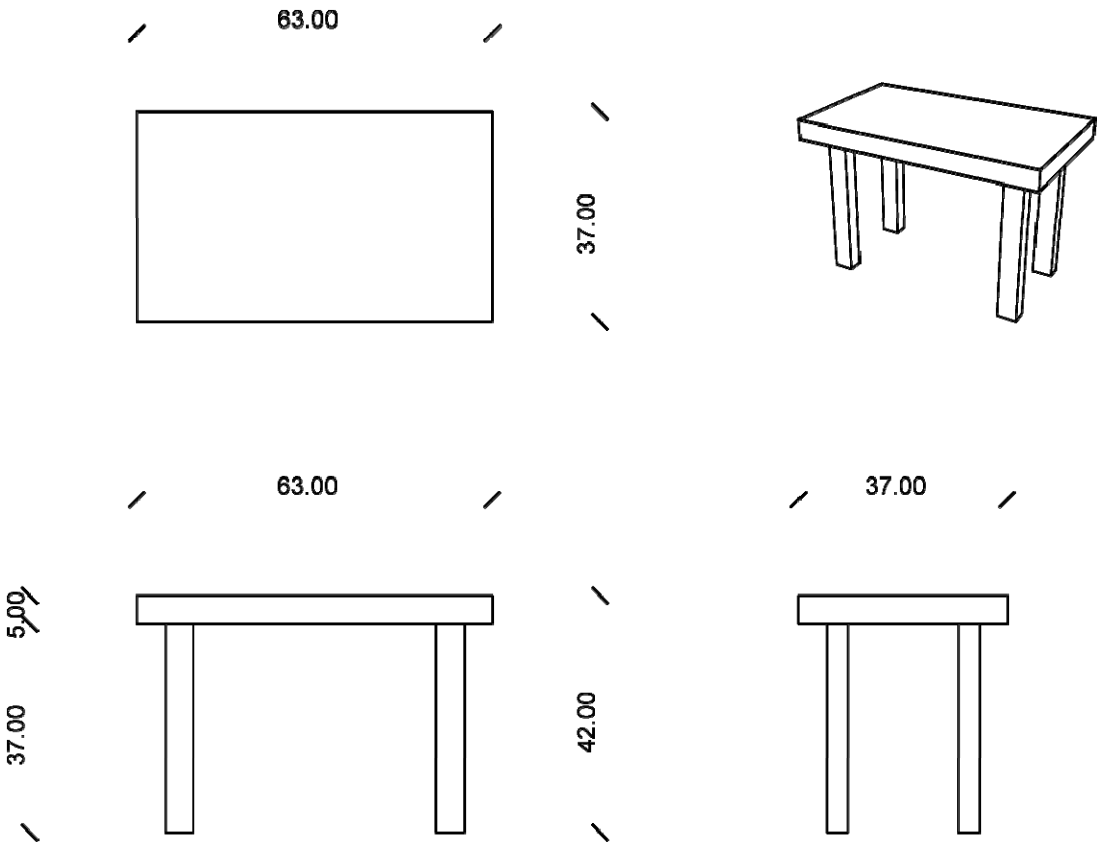
63.00
37.00
63.00
37.00
5.00
37.00
42.00

巾
箱

巾
箱

- 돈암서원 전사청 생활기물 목록

• 전사청 외부사진

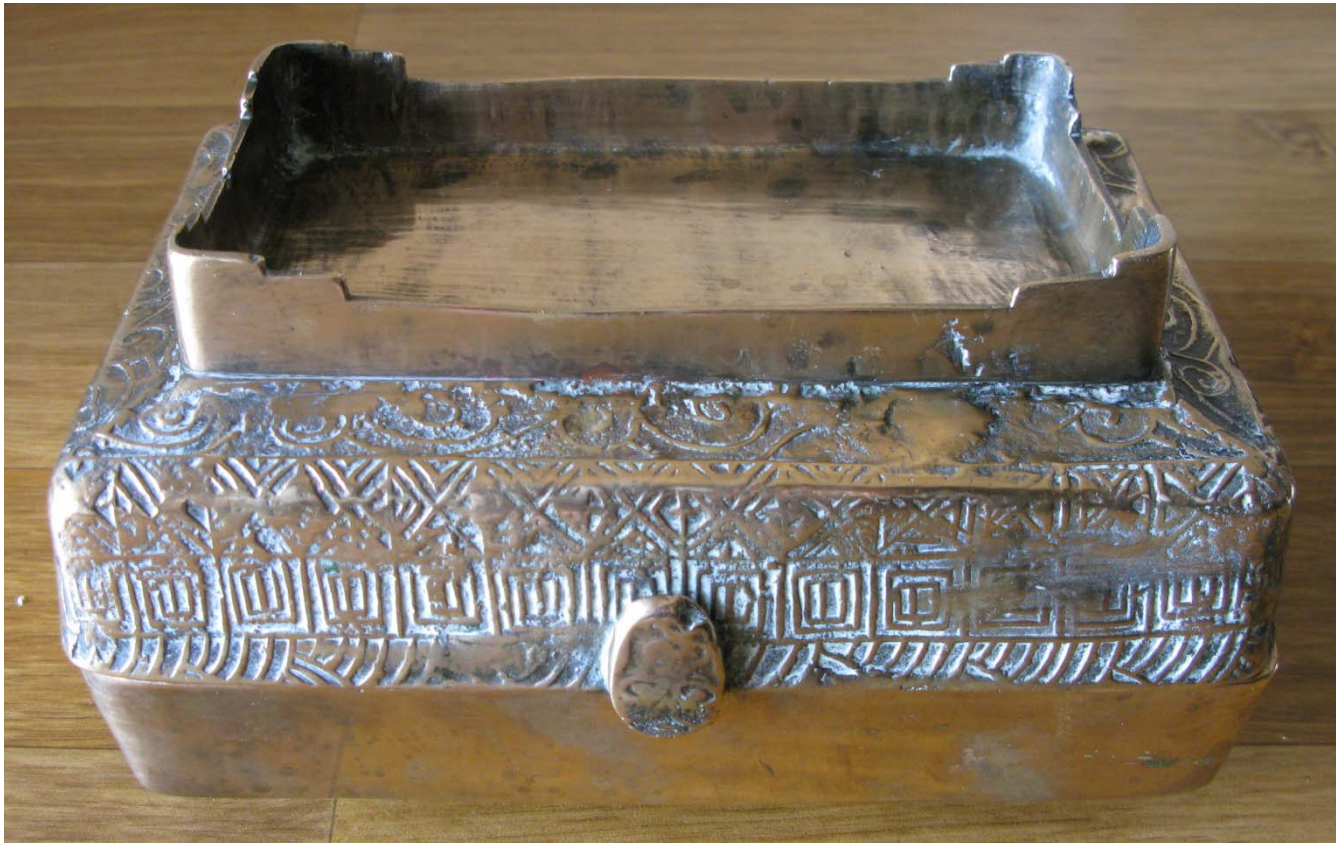

감사합니다.