필암서원 생활기물 목록

2014

서원 생활기물 조사 연구 용역 보고서 첨부자료

• 필암서원 내부 구조

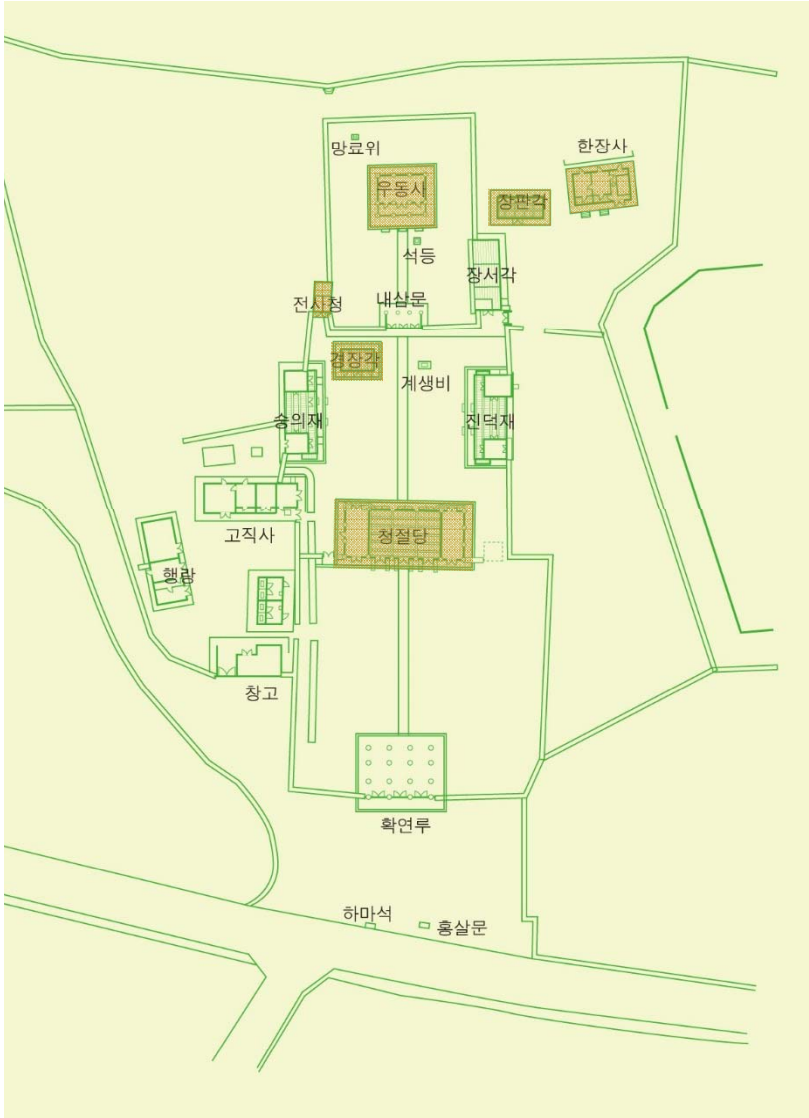

1. 확연루
2. 창고
3. 행랑
4. 고직사
5. 청절당
6. 숭의재
7. 진덕재
8. 계생비
9. 경장각
10. 내삼문
11. 전사청
12. 장서각
13. 석등
14. 우동사
15. 장판각
16. 한장사
17. 망료위
18. 유물관

: 생활기물이 남아있는 곳

• 필암서원 현장 실측 참고도

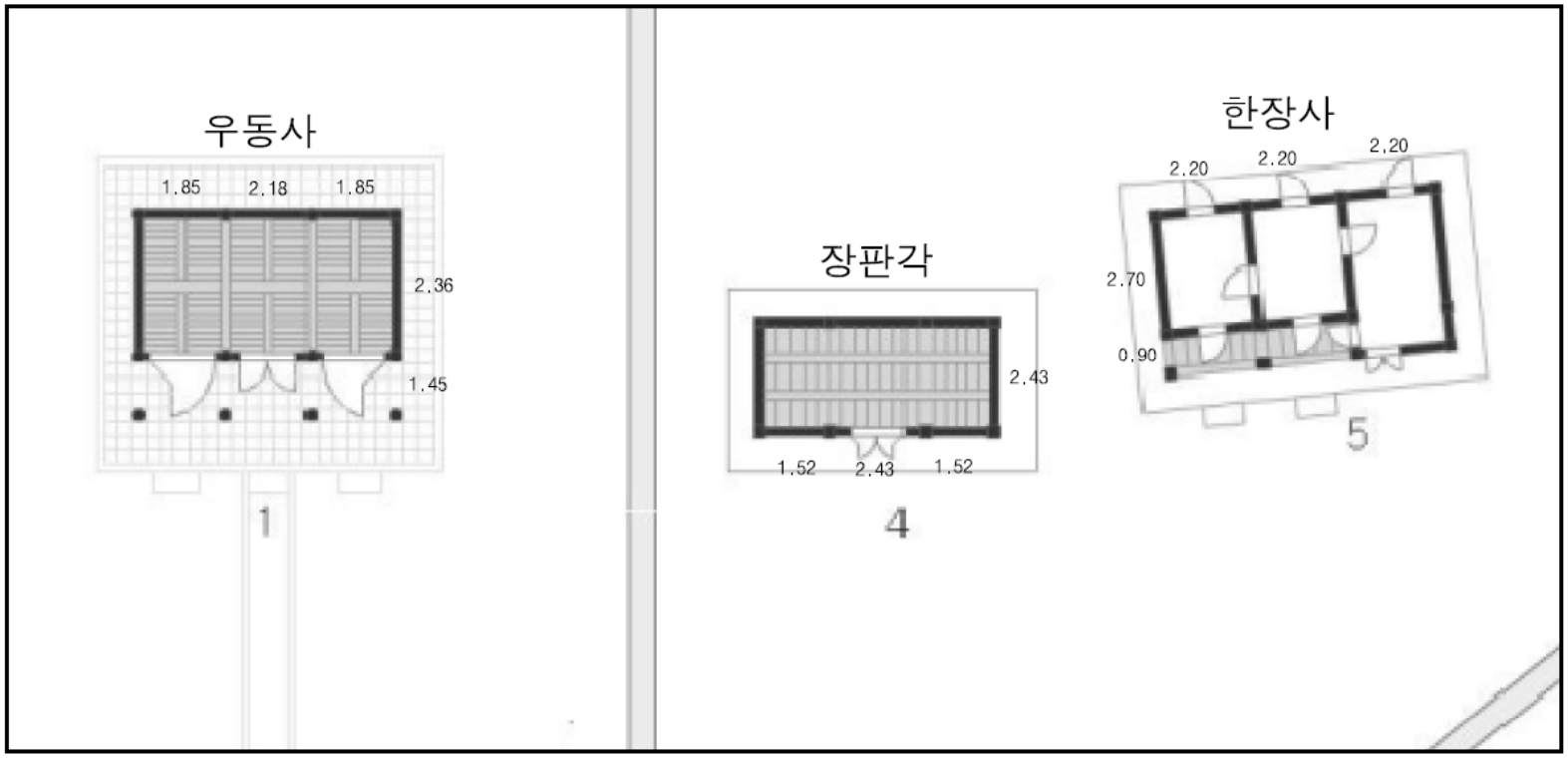

• 필암서원 현장 실측 참고도

• 서원 생활기물 분류표

대분류(기물)		소분류(기물)		기물 번호	기물 이름
1	강학 관련 기물	1.1	가구	1.1-①	책장
				1.1-②	게시판
				1.1-③	서안
				1.1-④	책함
				1.1-⑤	문서함
				1.1-⑥	어서가마
		1.2	문방구	1.2-①	붓
				1.2-②	붓걸이
				1.2-③	벼루
				1.2-④	연갑
				1.2-⑤	인장함
				1.2-⑥	인주함
				1.2-⑦	책
				1.2-⑧	책싸개
				1.2-⑨	목판
				1.2-⑩	인장
				1.2-⑪	연적
2	제향 관련 기물	2.1	가구	2.1-①	영정함/영정
				2.1-②	양창독
				2.1-③	주독/위패
				2.1-④	교의
				2.1-⑤	제상
				2.1-⑥	폐축상
				2.1-⑦	준소상
				2.1-⑧	축함
				2.1-⑨	향상

• 서원 생활기물 분류표

대분류(기물)		소분류(기물)		기물 번호	기물 이름
2	제향 관련 기물	2.1	가구	2.1-⑩	연갑상
				2.1-⑪	건상(巾箱)
				2.1-⑫	관상
				2.1-⑬	가마(제물운반용)
				2.1-⑭	반구대
				2.1-⑮	축함 받침(상)
				2.1-⑯	사다리(제물운반용)
				2.1-⑰	모사기상
		2.2	제기	2.2-①	향로
				2.2-②	향합
				2.2-③	촛대
				2.2-④	비(篚)
				2.2-⑤	변(籩)
				2.2-⑥	조(俎)
				2.2-⑦	두(豆)
				2.2-⑧	보(簠)
				2.2-⑨	궤(簋)
				2.2-⑩	희준(犧罇)
				2.2-⑪	상준(象罇)
				2.2-⑫	산뢰(山罍)
				2.2-⑬	준(罇)-기타(유기)
				2.2-⑭	작(爵)
				2.2-⑮	점(坫)
				2.2-⑯	잔/잔대
				2.2-⑰	용작(龍勺)
				2.2-⑱	축판
				2.2-⑲	관(盥)
				2.2-⑳	준(罇)-자기

• 서원 생활기물 분류표

대분류(기물)		소분류(기물)		기물 번호	기물 이름
2	제향 관련 기물	2.2	제기	2.2-㉑	등잔대
				2.2-㉒	모사기
		2.3	기타	2.3-①	도(韜)
				2.3-②	보(褓)
3	의생활 관련 기물	3.1	가구	3.1-①	의장
				3.1-②	갓걸이
				3.1-③	횃대
				3.1-④	관복함
		3.2	의류	3.2-①	도포
				3.2-②	관복
				3.2-③	제복
				3.2-④	유복
				3.2-⑤	바지
				3.2-⑥	행전
				3.2-⑦	조끼
				3.2-⑧	등걸이
		3.3	관모	3.3-①	유건
				3.3-②	관자
				3.3-③	사모
				3.3-④	제관
				3.3-⑤	갓
		3.4	장신구	3.4-①	각대
				3.4-②	세조대
				3.4-③	패옥
				3.4-④	홀(笏)
				3.4-⑤	지팡이
		3.5	신발	3.5-①	갖신
				3.5-②	혁화

• 서원 생활기물 분류표

대분류(기물)		소분류(기물)		기물 번호	기물 이름
4	식생활 관련 기물	4.1	가구	4.1-①	벽장
				4.1-②	소반
		4.2	기타	4.2-①	가마솥
5	주생활 관련 기물	5.1	가구	5.1-①	윗닫이
				5.1-②	앞닫이
				5.1-③	어의
				5.1-④	이불장
				5.1-⑤	가마(원장용)
		5.2	침구	5.2-①	목침
				5.2-②	방석
		5.3	기타	5.3-①	돗자리
				5.3-②	병풍
				5.3-③	북
				5.3-④	열쇠/자물쇠
				5.3-⑤	청사초롱
				5.3-⑥	총채
				5.3-⑦	지승장석
6	유휴 관련 기물	6.1	끽연구	6.1-①	가리개
				6.1-②	재판

• 필암서원 생활기물목록

대분류(공간)		소분류(공간)		건물 이름	기물 번호	기물 이름	수량
Ⅰ	강학 공간	Ⅰ-ii	당(堂)	청절당	1.1-②	게시판	4
					3.2-①	도포	30
					3.2-②	관복	3
					3.2-⑧	등걸이	1
					3.3-③	사모	추가 파악 필요
					3.3-⑤	갓	추가 파악 필요
					5.3-②	병풍	2
Ⅰ	강학 공간	Ⅰ-iii	각(閣)	장판각	1.2-⑨	목판	699
				경장각	5.3-⑤	청사초롱	9
Ⅱ	제향 공간	Ⅱ-v	묘(廟)/사(祠)	우동사	2.1-③	주독/위패	2 set
					2.1-④	교의	2
					2.1-⑤	제상	2
					2.1-⑨	향상	2
					2.1-⑫	관상	1
					2.2-①	향로	2
					2.2-②	향합	2
					2.2-③	촛대	6(3 set)
					2.2-⑲	관(盥)	1
					2.3-①	도(韜)	2
Ⅱ	제향 공간	Ⅱ-v	묘(廟)/사(祠)	전사청	2.2-④	비(篚)	4
					2.1-⑬	가마(제물운반용)	1
					4.2-①	가마솥	1
Ⅲ	생활 공간	Ⅲ-i	사(舍)	한장사	1.1-①	책장	2
					1.2-⑦	책	多 (별도 조사 필요)

• 필암서원 생활기물목록

대분류(공간)		소분류(공간)		건물 이름	기물 번호	기물 이름	수량
Ⅲ	생활 공간	Ⅲ－ⅰ	사(舍)	한장사	2.2-⑤	변(籩)	추가 파악 필요
					2.2-⑥	조(俎)	추가 파악 필요
					2.2-⑦	두(豆)	추가 파악 필요
					2.2-⑧	보(簠)	추가 파악 필요
					2.2-⑨	궤(簋)	추가 파악 필요
					2.2-⑩	희준(犧罇)	추가 파악 필요
					2.2-⑫	산뢰(山罍)	추가 파악 필요
					2.2-⑬	준(罇)-기타(유기)	추가 파악 필요
					2.2-⑭	작(爵)	추가 파악 필요
					2.2-⑮	점(坫)	추가 파악 필요
					2.2-⑯	잔/잔대	6
					2.2-⑰	용작(龍勺)	추가 파악 필요
Ⅴ	유물관 서고 전시관	-	-	유물관	1.1-①	책장	1
					1.2-①	붓	2
					1.2-②	붓걸이	1
					1.2-③	벼루	1
					1.2-⑥	인주함	1
					1.2-⑦	책	多 (별도 조사 필요)
					3.2-①	도포	1
					3.4-④	홀(笏)	1
					3.4-⑤	지팡이	1
					3.5-①	갖신	1
					5.1-②	앞닫이	1
					5.1-③	어의	1

- 필암서원 청절당 생활기물 목록

• 청절당 외부사진

- 필암서원 장판각 생활기물 목록

• 장판각 외부사진

• 장판각 내부사진

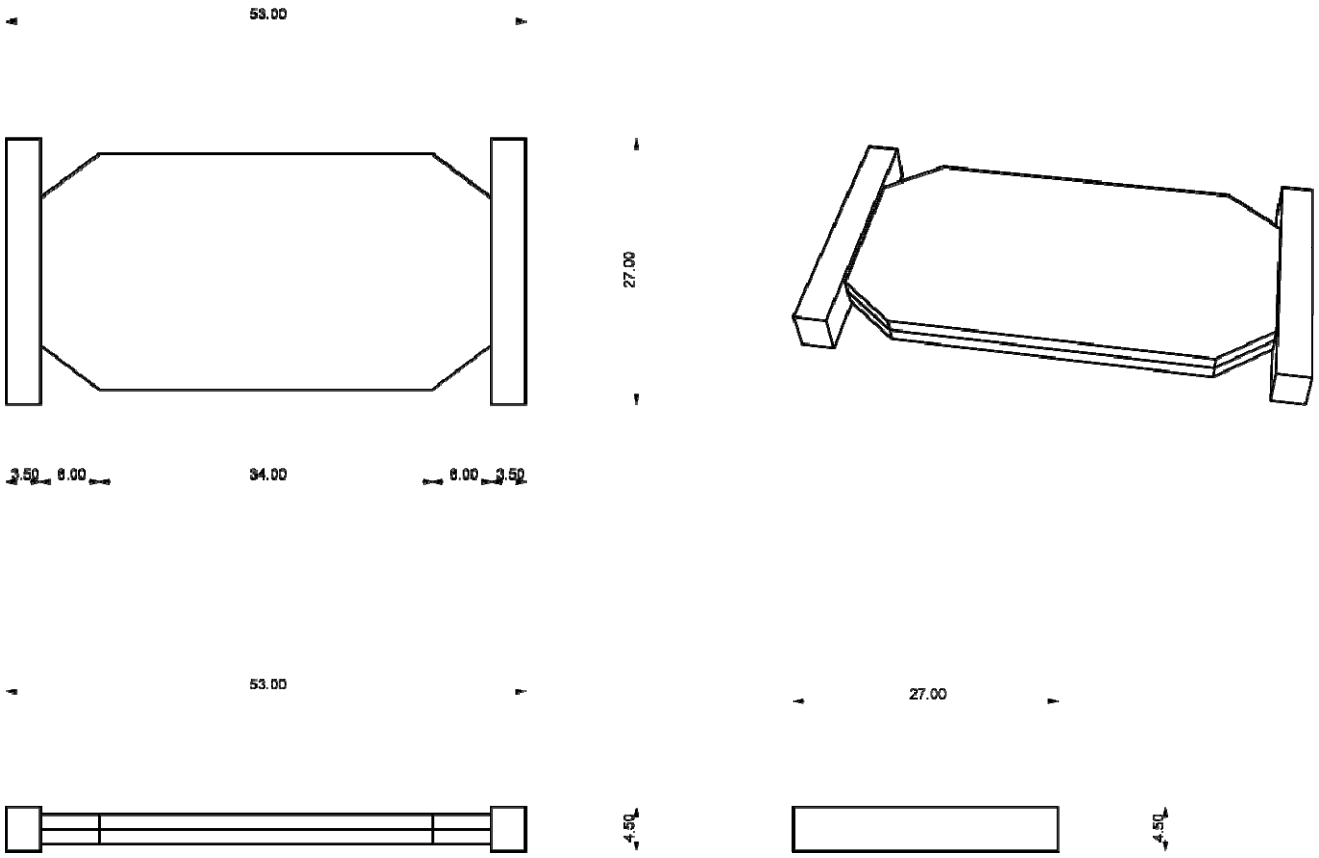
53.00
27.00
3.50
6.00
34.00
6.00
3.50
53.00
4.50
27.00
4.50

- 필암서원 경장각 생활기물 목록

• 경장각 외부사진

- 필암서원 우동사 생활기물 목록

• 우동사 외부사진

• 우동사 생활기물 | 2.1-③ 주독/위패, ④ 교의, ⑤ 제상, ⑨ 향상 2.2-① 향로 ② 향합, ③ 촛대

敎
巖
梁
先
生

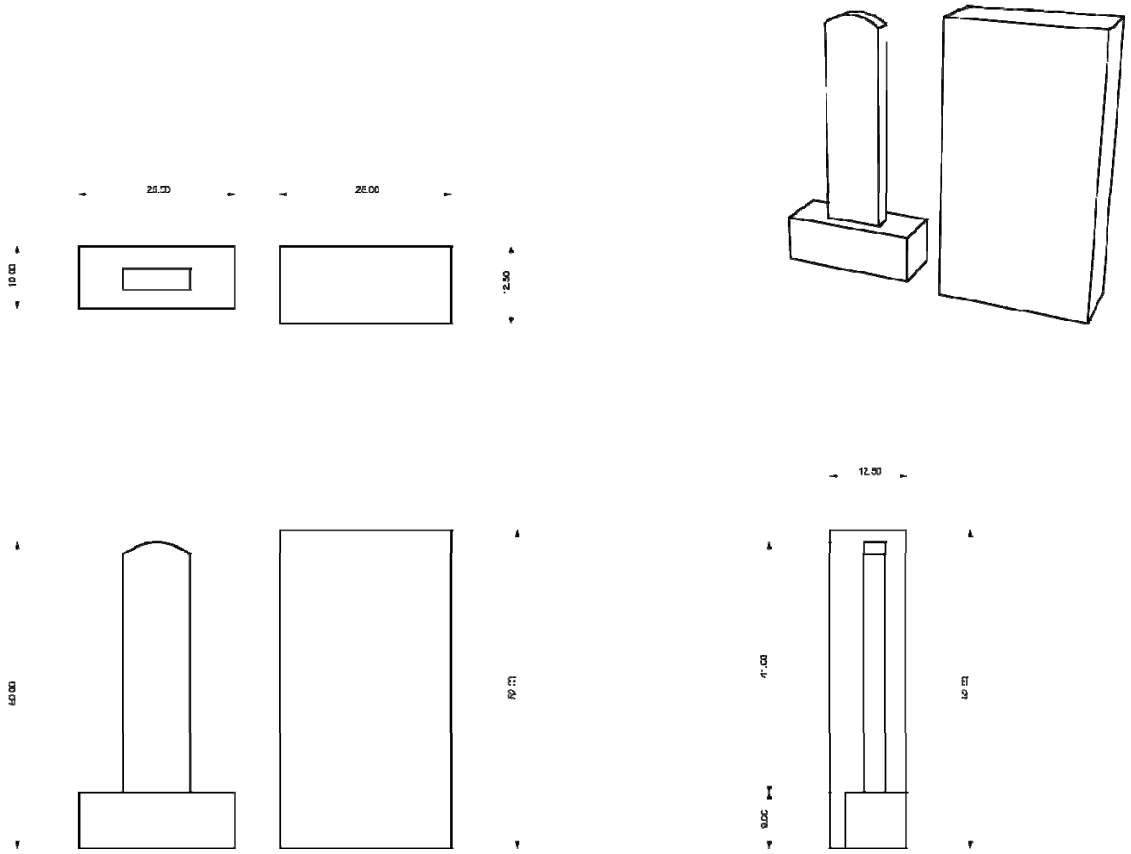
25.00
26.00
10.00
12.50
40.00
60.00
12.50
40.00
9.00
40.00

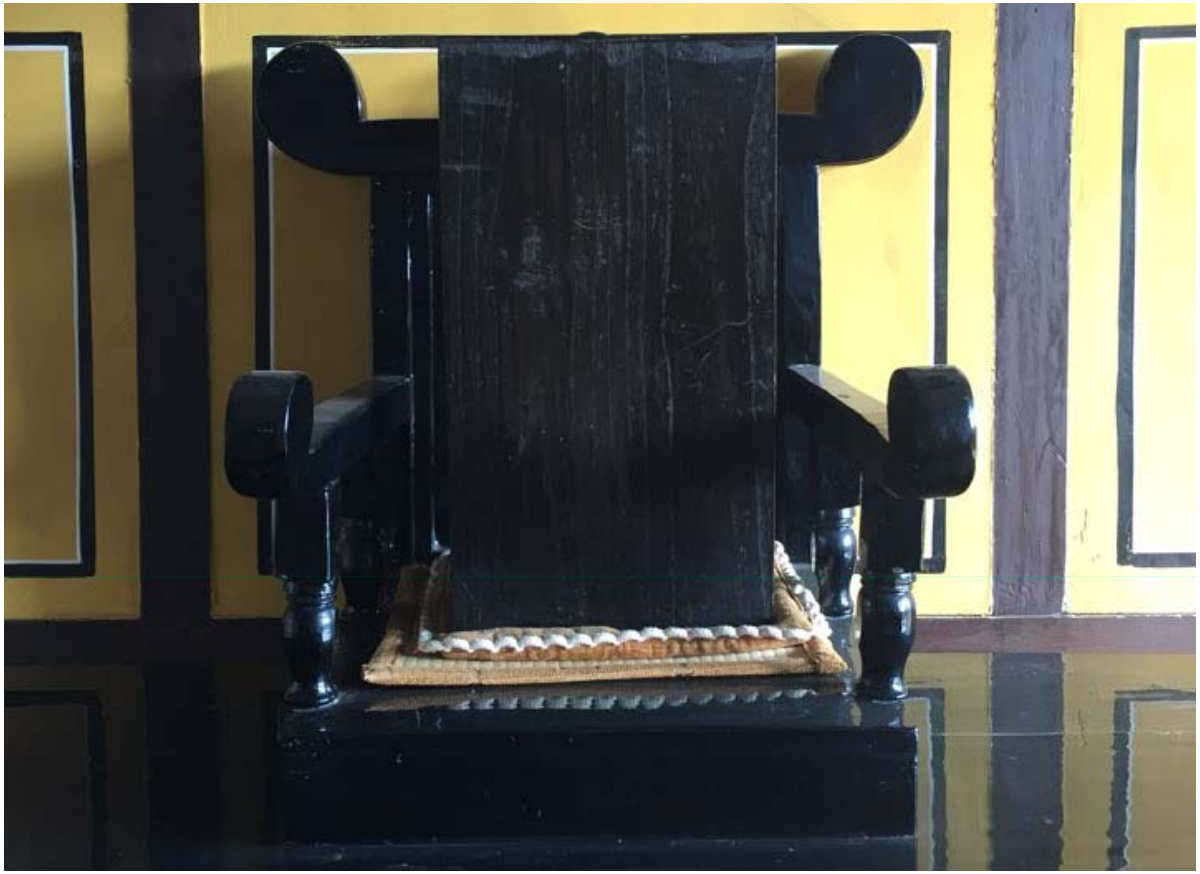

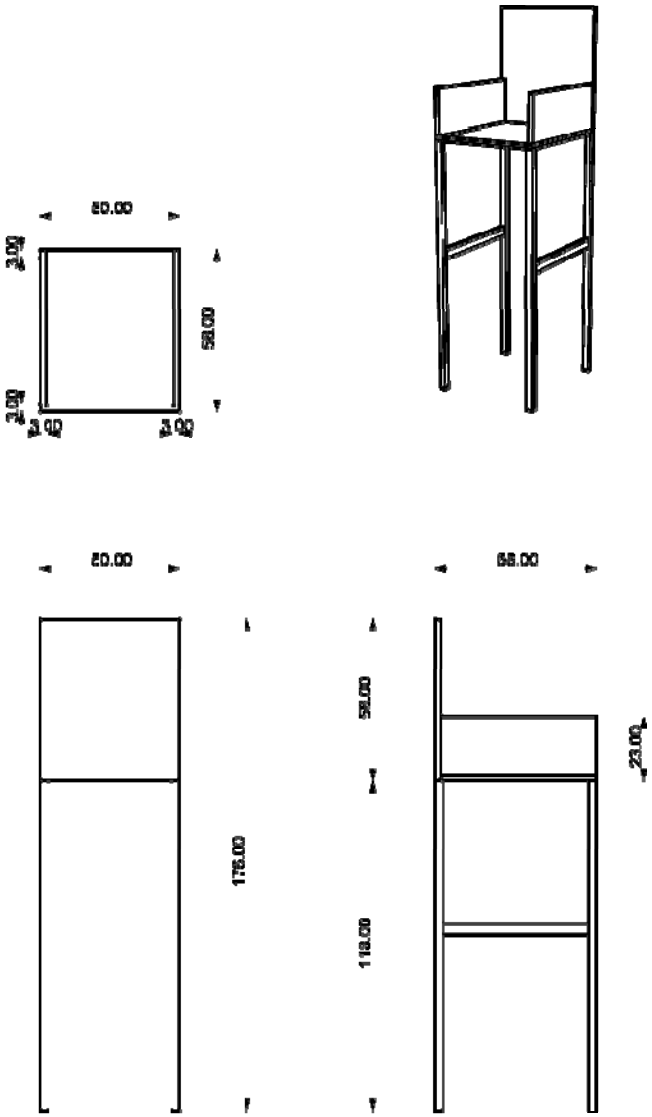
50.00
3.00
3.00
58.00
50.00
176.00
118.00
58.00
55.00
23.00

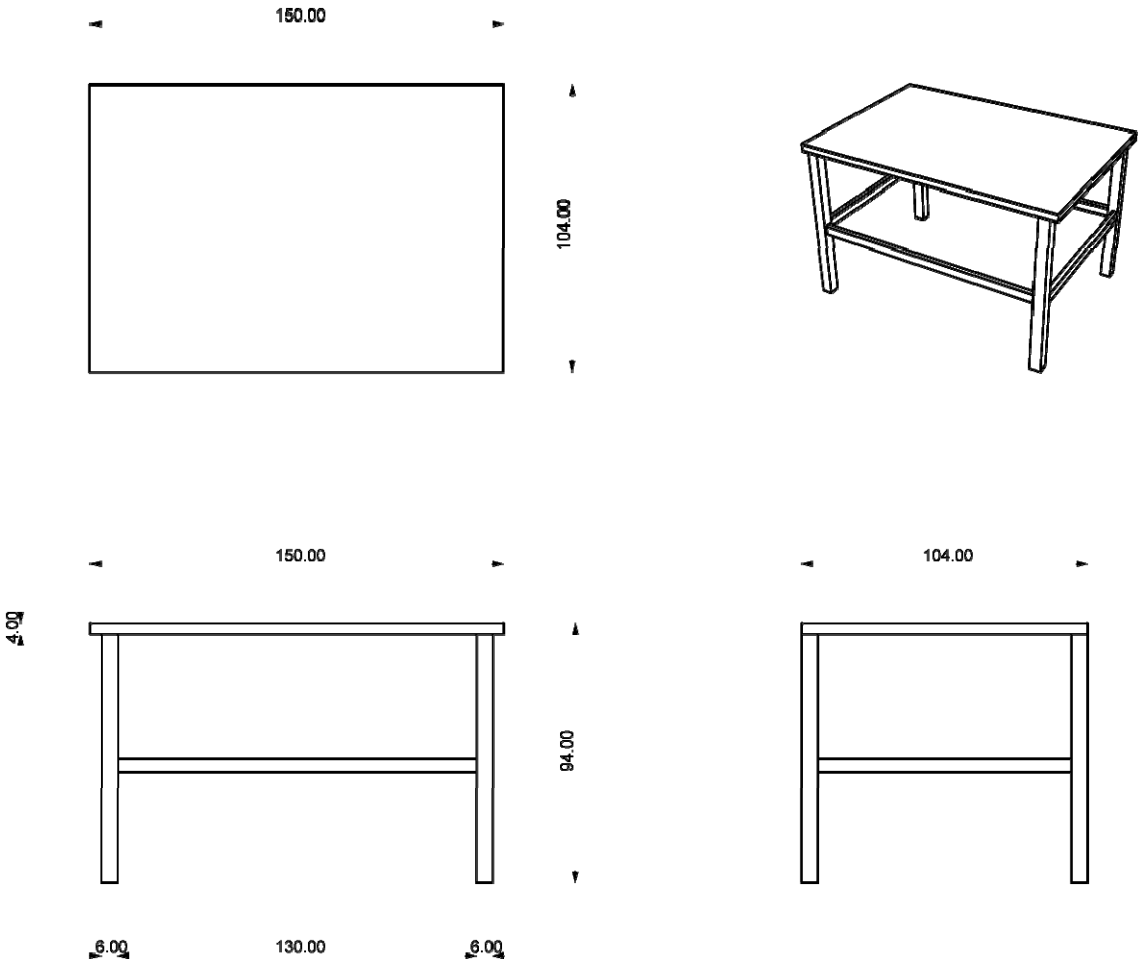
150.00
104.00
150.00
104.00
4.00
94.00
6.00
130.00
6.00

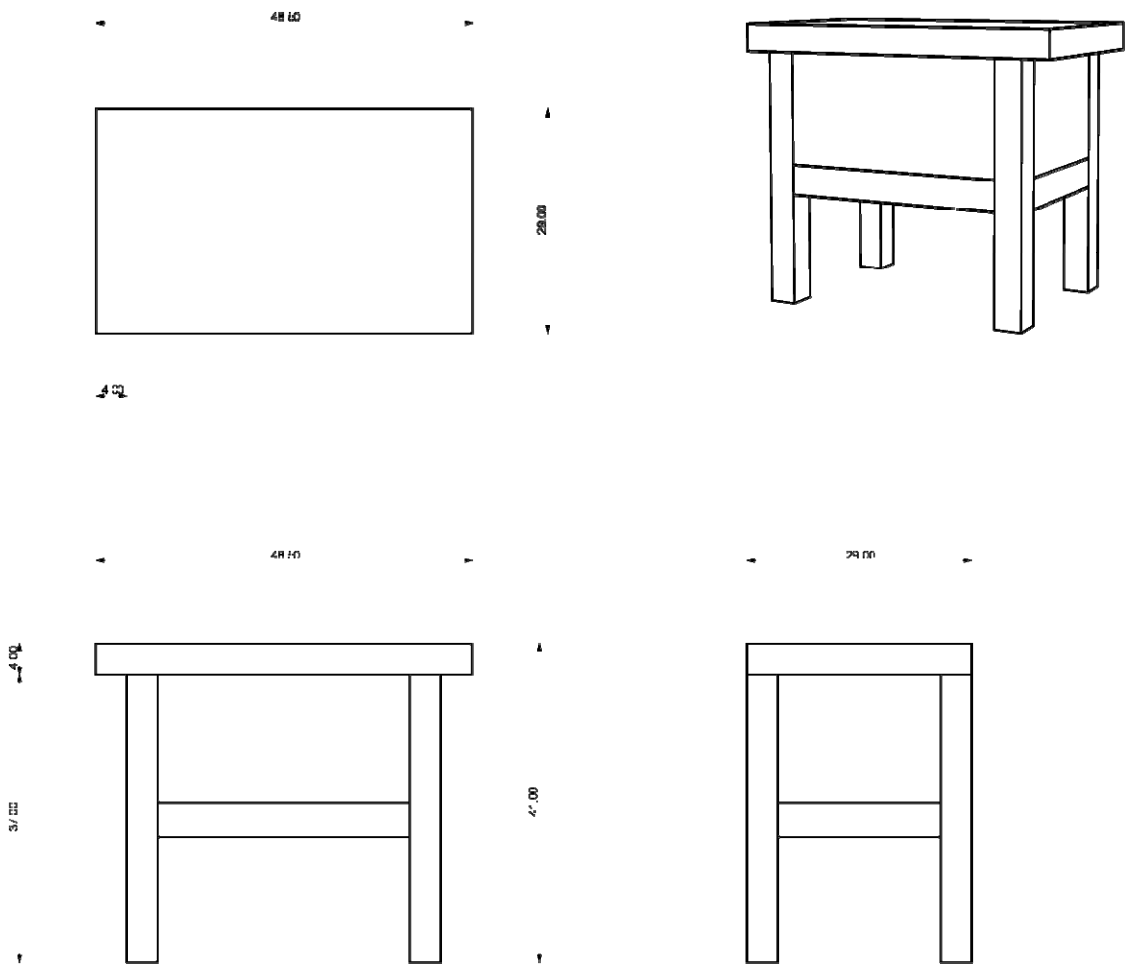
48.00
29.00
4.00
48.00
4.00
37.00
29.00
4.00

• 우동사 생활기물 | 2.1-⑫ 관상, 2.2-⑲ 관(盥)

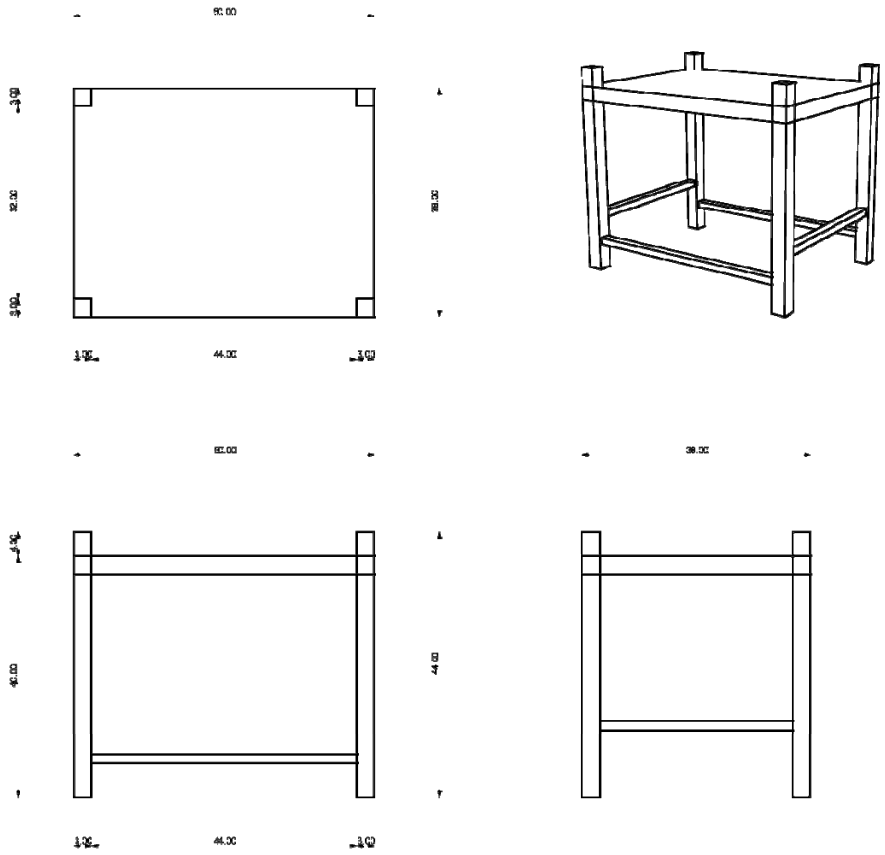

- 필암서원 전사청 생활기물 목록

• 전사청 외부사진

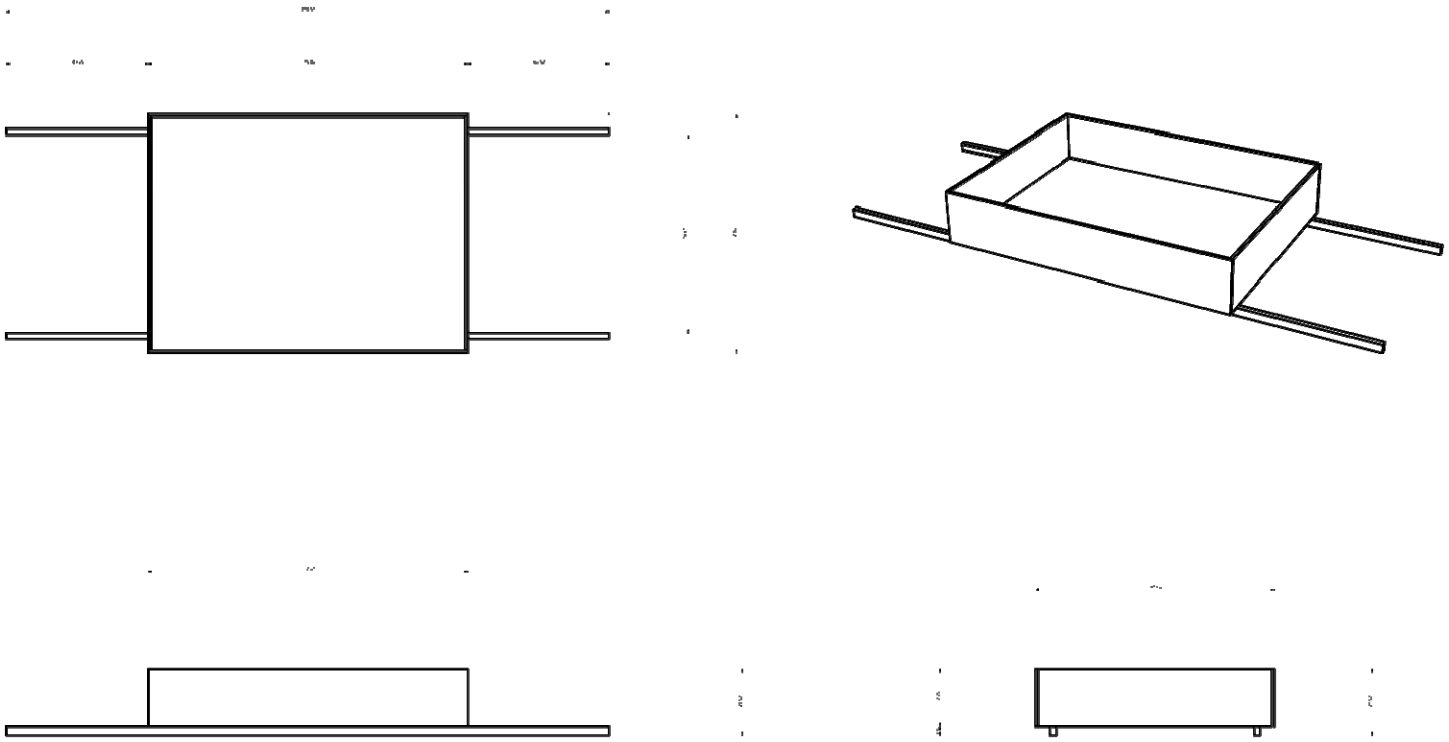

- 필암서원 한장사 생활기물 목록

• 한장사 외부사진

• 한장사 내부사진

295x350

參祭錄
尋院錄
并附

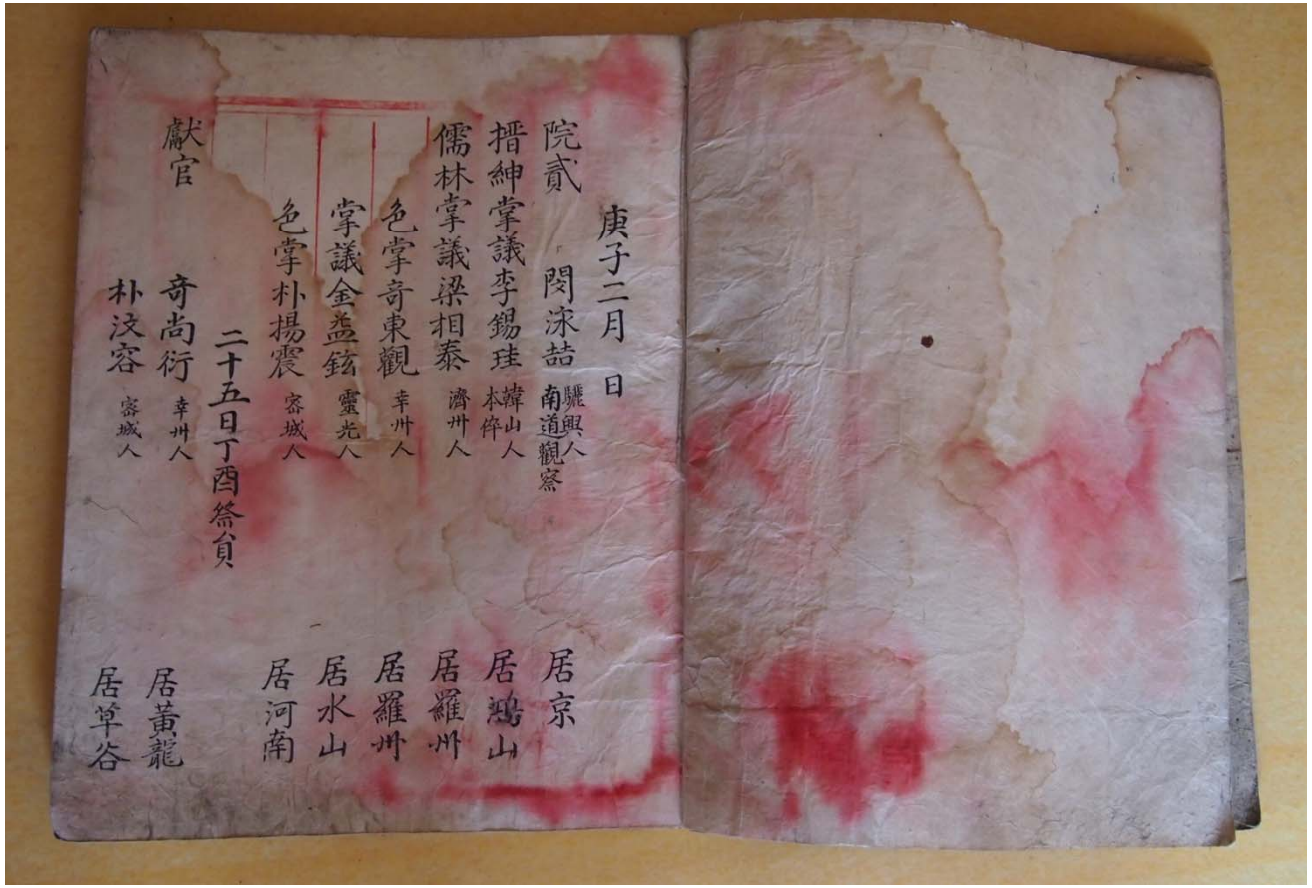
庚子二月 日
院貳 閔泳喆 驪興人 南道觀察 居京
搢紳掌議李錫珪 韓山人 本倅 居鴻山
儒林掌議梁相泰 濟州人 居羅州
色掌奇東觀 幸州人 居羅州
掌議金益鉉 靈光人 居水山
色掌朴揚震 密城人 居河南
二十五日丁酉參員
獻官 奇尚衍 幸州人 居黃龍
朴汶容 密城人 居草谷

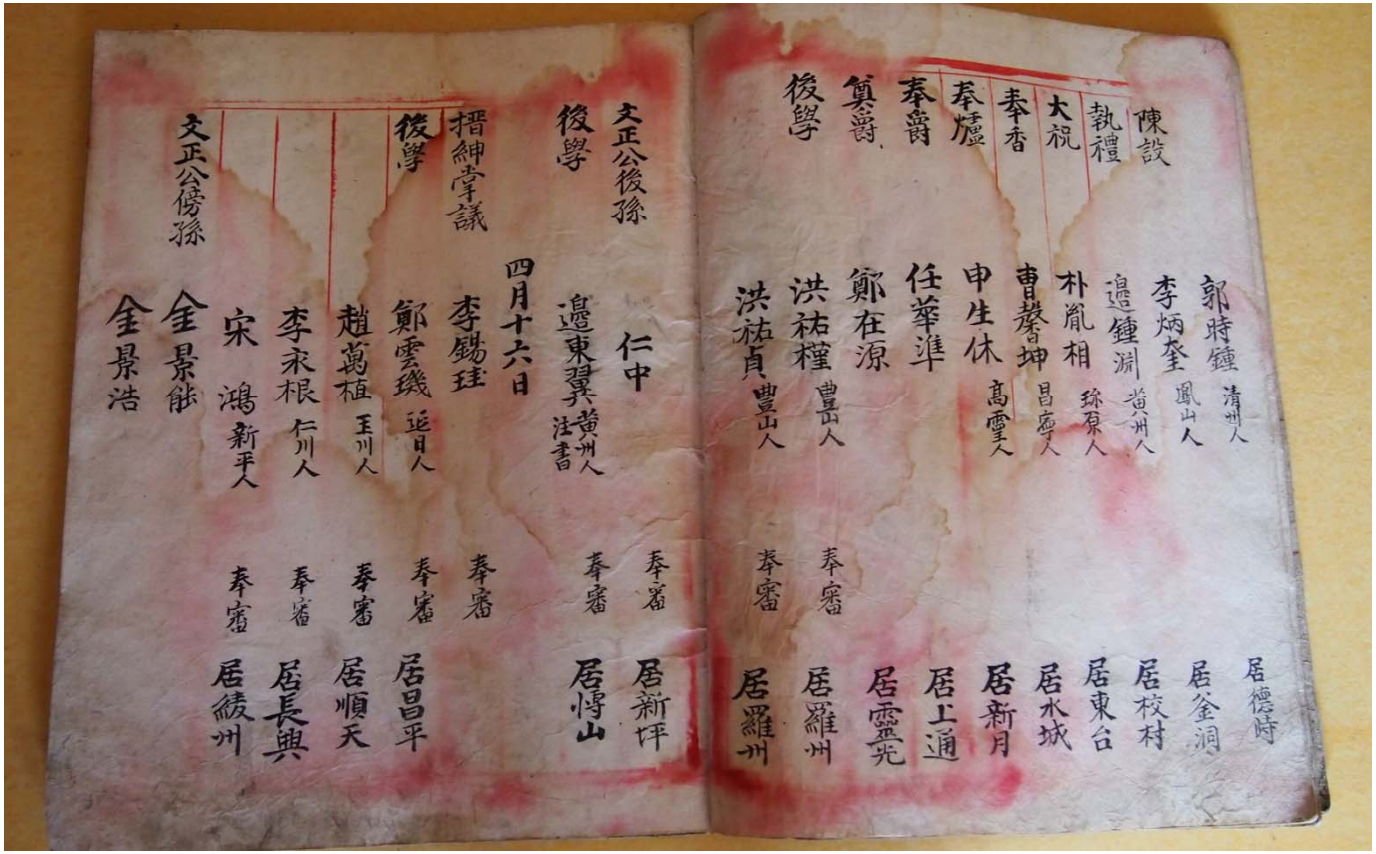

陳設
執禮 郭時鍾 清州人 居德峙
李炳奎 鳳山人 居釜洞
邉鍾淵 黃州人 居校村
大祝 朴胤相 孫原人 居東台
奉香 曺馨坤 昌寧人 居水城
奉爐 申生休 高靈人 居新月
奉爵 任華準 居上通
奠爵 鄭在源 居靈光
後學 洪祐樘 豊山人 奉審 居羅州
洪祐貞 豊山人 奉審 居羅州

文正公後孫 仁中
後學 邉東翼 黃州人 注書 奉審 居新坪
奉審 居博山
四月十六日
搢紳堂議 李錫珪 奉審
後學 鄭雲璣 延日人 奉審 居昌平
趙萬植 玉川人 奉審 居順天
李永根 仁川人 奉審 居長興
宋鴻 新平人 奉審 居綾州
文正公傍孫 金景能
金景浩

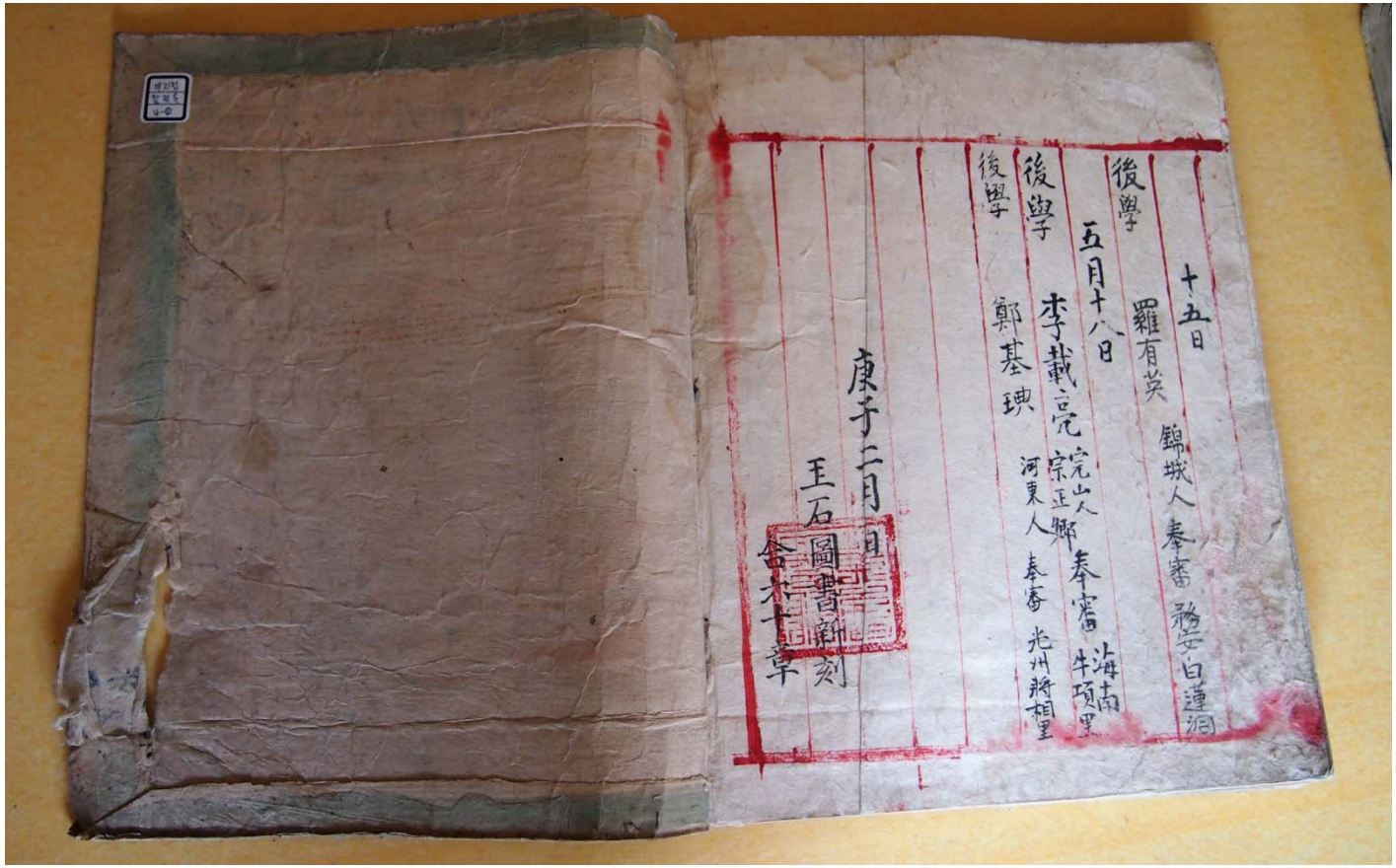
十五日
後學 羅有英 錦城人 奉審 務安白蓮洞
五月十八日
後學 李載亮 完山人 宗正卿 奉審 海南 牛項里
後學 鄭基琠 河東人 奉審 光州將相里
庚子二月 日
王石圖書新刻
合於十章

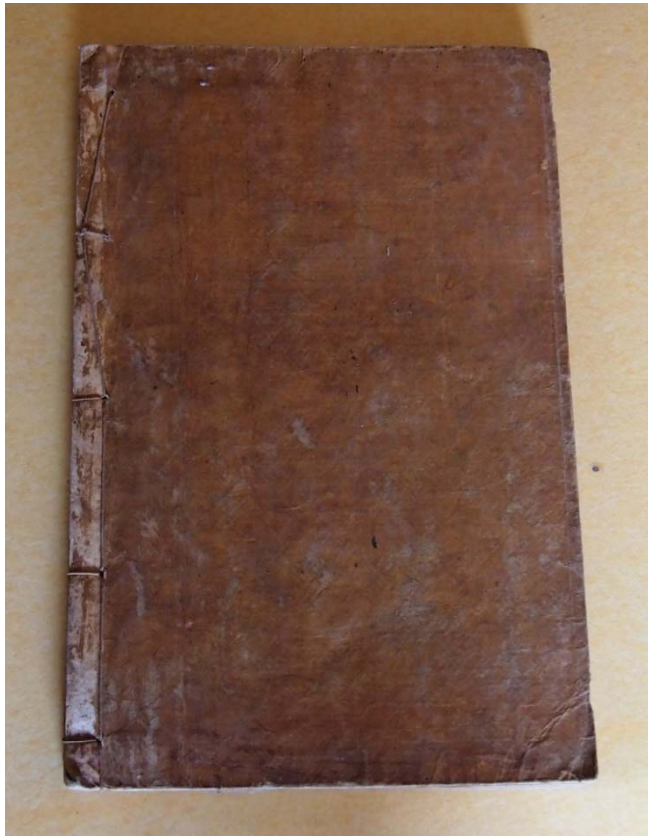

230x345

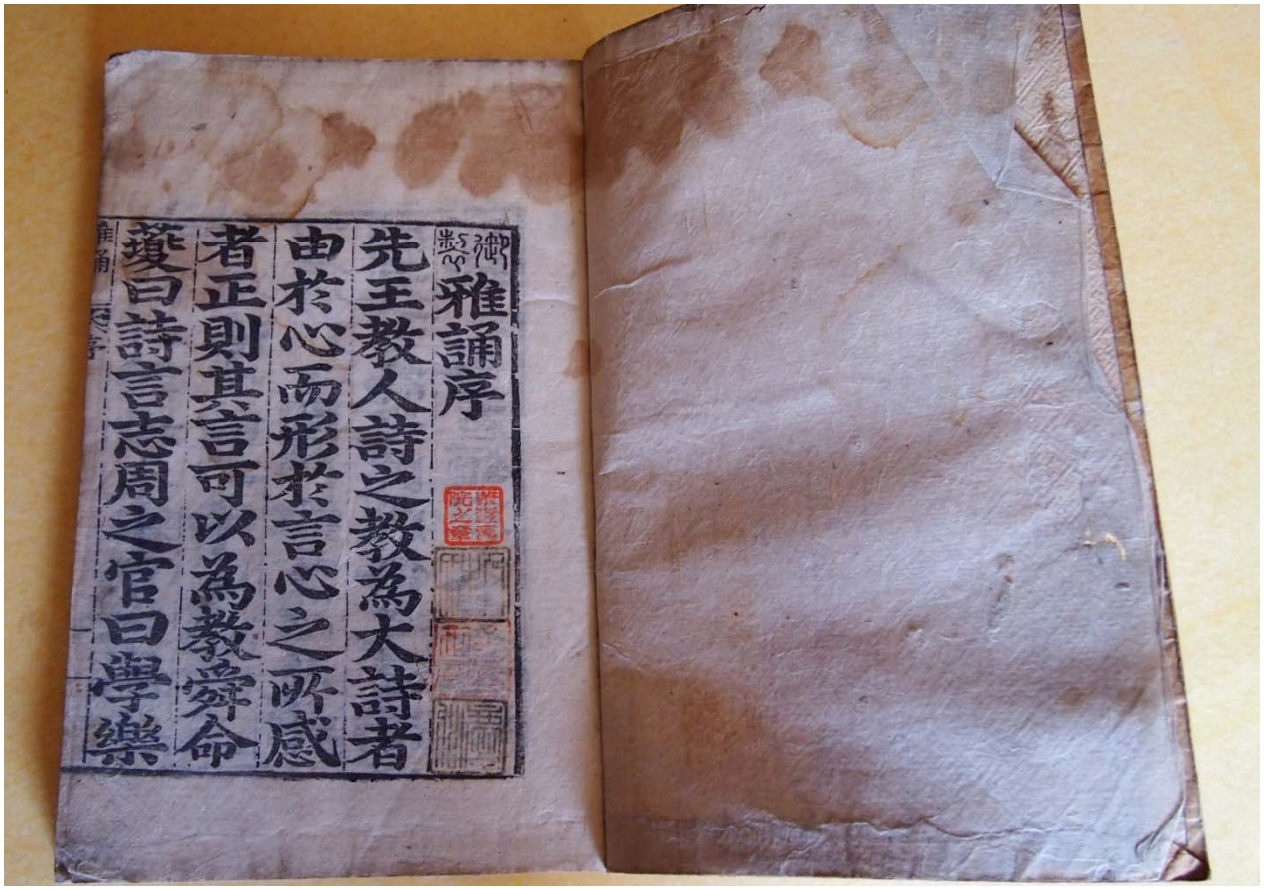
御製
雅誦序
先王教人詩之教為大詩者
由於心而形於言心之所感
者正則其言可以為教舜命
夔曰詩言志周之官曰學樂

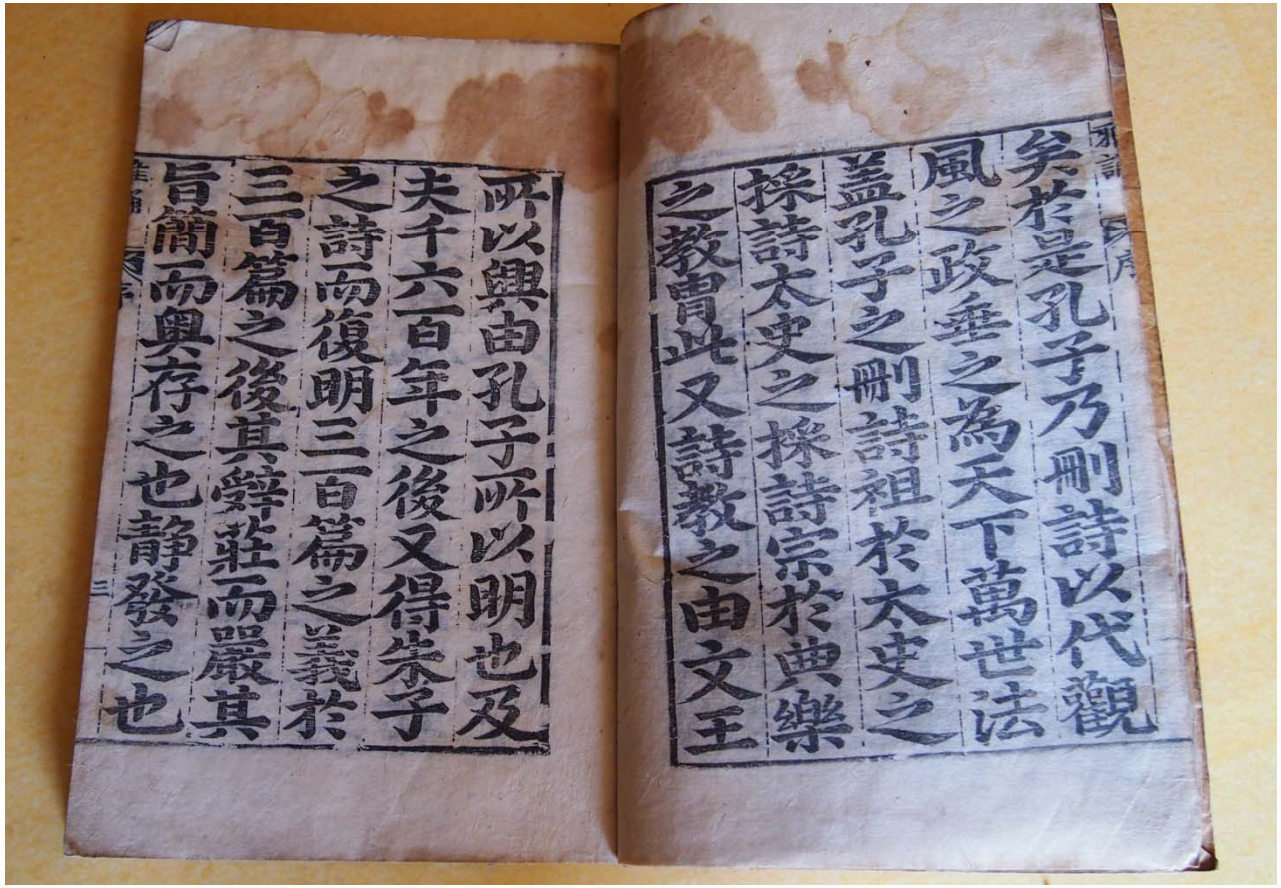

矣於是孔子乃刪詩以代觀
風之政垂之爲天下萬世法
蓋孔子之刪詩祖於太史之
採詩太史之採詩宗於典樂
之教胄此又詩教之由文王
所以興由孔子所以明也及
夫千六百年之後又得朱子
之詩而復明三百篇之義於
三百篇之後其辭莊而嚴其
旨簡而奥存之也靜發之也

- 필암서원 유물관 생활기물 목록

• 유물관 외부사진

• 유물관 생활기물 | 1.1-① 책장

상질필

• 유물관 생활기물 | 1.2-① 붓, 1.2-③벼루

손으로 만지지 마세요

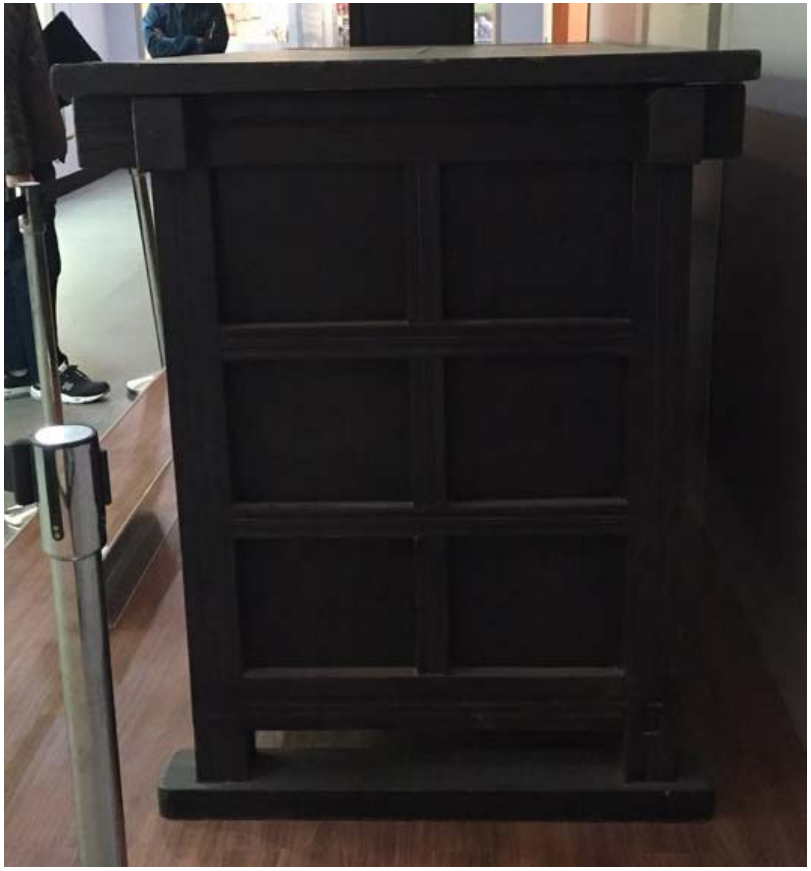

감사합니다.