남계서원 생활기물 목록

2014

서원 생활기물 조사 연구 용역 보고서 첨부자료

• 남계서원 내부 구조

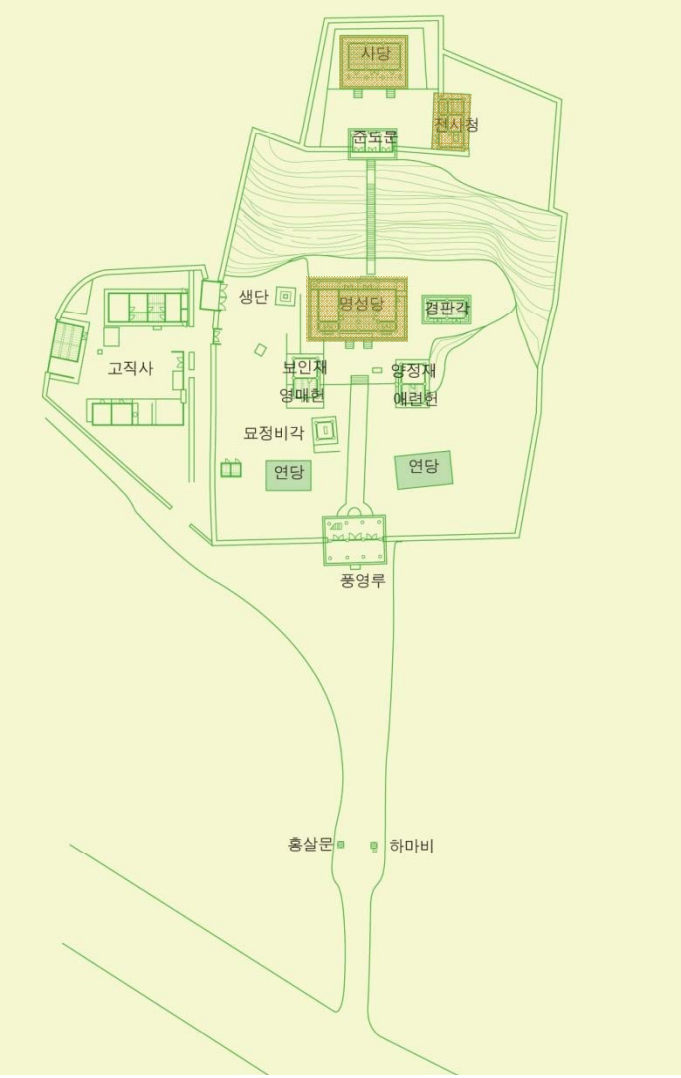

1. 홍살문
2. 하마비
3. 풍영루
4. 연당
5. 묘정비각
6. 고직사
7. 영매헌
8. 보인채
9. 애련헌
10. 양정재
11. 명성당
12. 생단
13. 경판각
14. 준도문
15. 사당
16. 전사청

: 생활기물이 남아있는 곳

• 서원 생활기물 분류표

대분류(기물)		소분류(기물)		기물 번호	기물 이름
1	강학 관련 기물	1.1	가구	1.1-①	책장
				1.1-②	게시판
				1.1-③	서안
				1.1-④	책함
				1.1-⑤	문서함
				1.1-⑥	어서가마
		1.2	문방구	1.2-①	붓
				1.2-②	붓걸이
				1.2-③	벼루
				1.2-④	연갑
				1.2-⑤	인장함
				1.2-⑥	인주함
				1.2-⑦	책
				1.2-⑧	책싸개
				1.2-⑨	목판
				1.2-⑩	인장
				1.2-⑪	연적
2	제향 관련 기물	2.1	가구	2.1-①	영정함/영정
				2.1-②	양창독
				2.1-③	주독/위패
				2.1-④	교의
				2.1-⑤	제상
				2.1-⑥	폐축상
				2.1-⑦	준소상
				2.1-⑧	축함
				2.1-⑨	향상

• 서원 생활기물 분류표

대분류(기물)		소분류(기물)		기물 번호	기물 이름
2	제향 관련 기물	2.1	가구	2.1-⑩	연갑상
				2.1-⑪	건상(巾箱)
				2.1-⑫	관상
				2.1-⑬	가마(제물운반용)
				2.1-⑭	반구대
				2.1-⑮	축함 받침(상)
				2.1-⑯	사다리(제물운반용)
				2.1-⑰	모사기상
		2.2	제기	2.2-①	향로
				2.2-②	향합
				2.2-③	촛대
				2.2-④	비(篚)
				2.2-⑤	변(籩)
				2.2-⑥	조(俎)
				2.2-⑦	두(豆)
				2.2-⑧	보(簠)
				2.2-⑨	궤(簋)
				2.2-⑩	희준(犧罇)
				2.2-⑪	상준(象罇)
				2.2-⑫	산뢰(山罍)
				2.2-⑬	준(罇)-기타(유기)
				2.2-⑭	작(爵)
				2.2-⑮	점(坫)
				2.2-⑯	잔/잔대
				2.2-⑰	용작(龍勺)
				2.2-⑱	축판
				2.2-⑲	관(盥)
				2.2-⑳	준(罇)-자기

• 서원 생활기물 분류표

대분류(기물)		소분류(기물)		기물 번호	기물 이름
2	제향 관련 기물	2.2	제기	2.2-㉑	등잔대
				2.2-㉒	모사기
		2.3	기타	2.3-①	도(韜)
				2.3-②	보(褓)
3	의생활 관련 기물	3.1	가구	3.1-①	의장
				3.1-②	갓걸이
				3.1-③	횃대
				3.1-④	관복함
		3.2	의류	3.2-①	도포
				3.2-②	관복
				3.2-③	제복
				3.2-④	유복
				3.2-⑤	바지
				3.2-⑥	행전
				3.2-⑦	조끼
				3.2-⑧	등걸이
		3.3	관모	3.3-①	유건
				3.3-②	관자
				3.3-③	사모
				3.3-④	제관
				3.3-⑤	갓
		3.4	장신구	3.4-①	각대
				3.4-②	세조대
				3.4-③	패옥
				3.4-④	홀(笏)
				3.4-⑤	지팡이
		3.5	신발	3.5-①	갖신
				3.5-②	혁화

• 서원 생활기물 분류표

대분류(기물)		소분류(기물)		기물 번호	기물 이름
4	식생활 관련 기물	4.1	가구	4.1-①	벽장
				4.1-②	소반
		4.2	기타	4.2-①	가마솥
5	주생활 관련 기물	5.1	가구	5.1-①	윗닫이
				5.1-②	앞닫이
				5.1-③	어의
				5.1-④	이불장
				5.1-⑤	가마(원장용)
		5.2	침구	5.2-①	목침
				5.2-②	방석
		5.3	기타	5.3-①	돗자리
				5.3-②	병풍
				5.3-③	북
				5.3-④	열쇠/자물쇠
				5.3-⑤	청사초롱
				5.3-⑥	총채
				5.3-⑦	지승장석
6	유휴 관련 기물	6.1	끽연구	6.1-①	가리개
				6.1-②	재판

• 남계서원 생활기물 목록

대분류(공간)		소분류(공간)		건물 이름	기물 번호	기물 이름	수량
Ⅰ	강학 공간	Ⅰ - ii	당(堂)	명성당	3.2-①	도포	추가 파악 필요
					3.3-⑤	갓	1
					5.2-②	방석	추가 파악 필요
Ⅱ	제향 공간	Ⅱ - v	묘(廟)/사(祠)	사당	2.1-①	영정함/영정	1
					2.1-②	양창독	3
					2.1-③	주독/위패	3
					2.1-④	교의	3
					2.1-⑤	제상	3
					2.1-⑨	향상	3
					2.1-⑱	모사기상	3
					2.2-①	향로	3
					2.2-②	향합	3
					2.2-③	촛대	6(3 set)
					2.2-④	비(篚)	추가 파악 필요
					2.2-⑤	변(籩)	15
					2.2-⑦	두(豆)	추가 파악 필요
					2.2-⑩	희준(犧罇)	추가 파악 필요
					2.2-⑪	상준(象罇)	추가 파악 필요
					2.2-㉒	모사기	3
					5.1-②	앞닫이	1
					5.3-①	돗자리	5
					5.3-④	열쇠/자물쇠	추가 파악 필요
Ⅱ	제향 공간	Ⅱ - vi	청(廳)	전사청	2.1-⑬	가마(제물운반용)	1

- 남계서원 명성당 생활기물 목록

• 명성당 외부사진

- 남계서원 사당 생활기물 목록

• 사당 외부사진

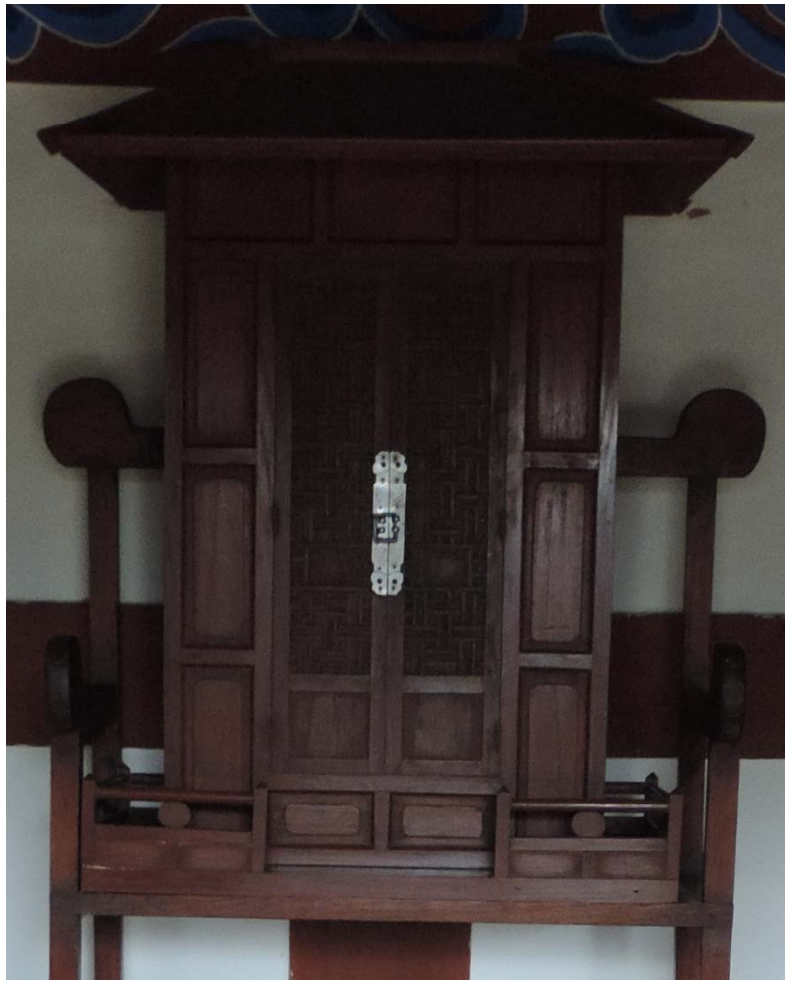

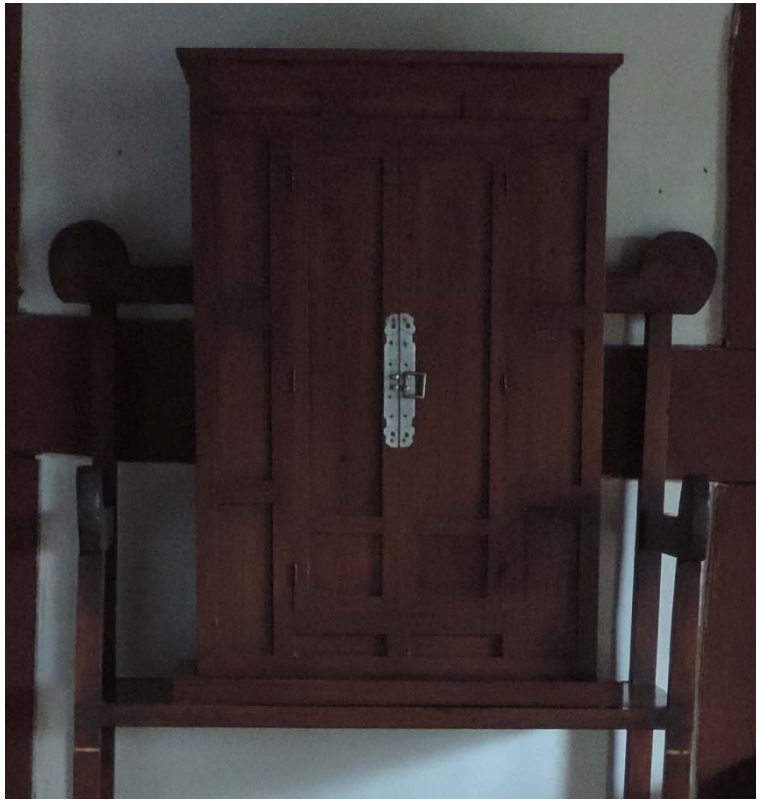

52.50
49.50
72.00
76.50
56.00
52.50
49.50
56.00
53.00
47.00
23.00
26.50
26.50
25.00
72.00
76.50
29.50

文
簡
公
桐
溪
鄭
先
生

介菴姜先生

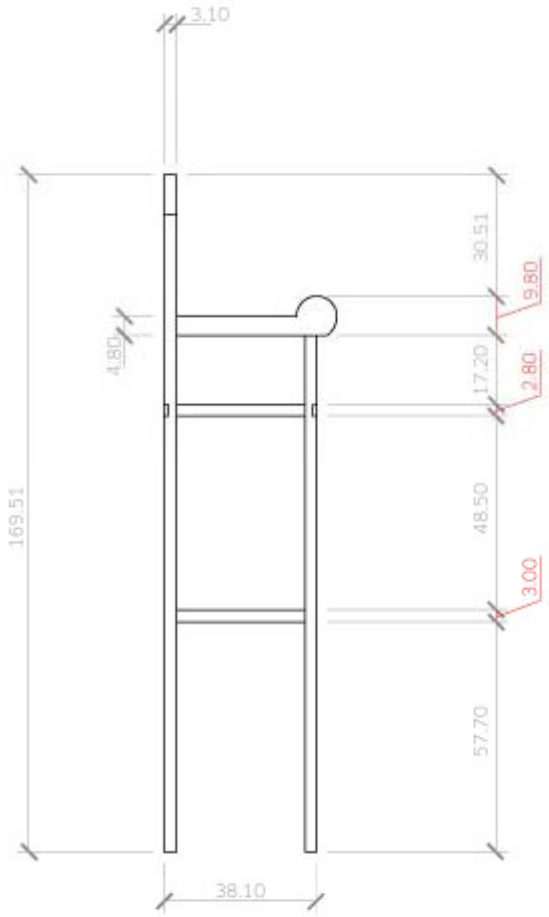
3.10
169.51
4.80
30.51
9.80
17.20
2.80
48.50
3.00
57.70
38.10

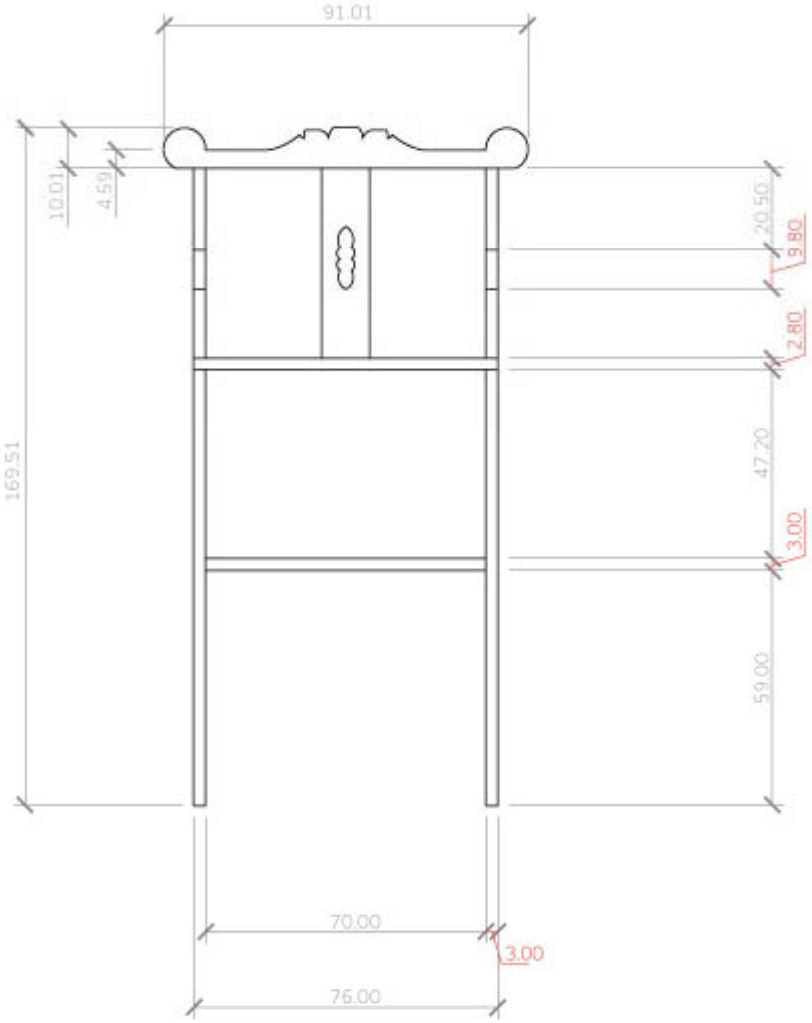
91.01
10.01
4.50
169.51
20.50
9.80
2.80
47.20
3.00
59.00
70.00
3.00
76.00

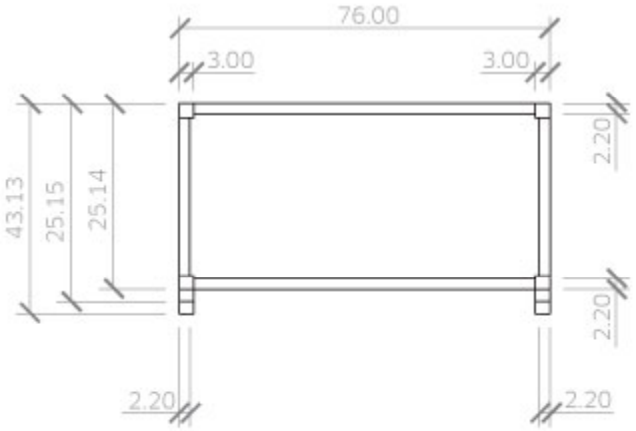
76.00
3.00
3.00
43.13
25.15
25.14
2.20
2.20
2.20
2.20

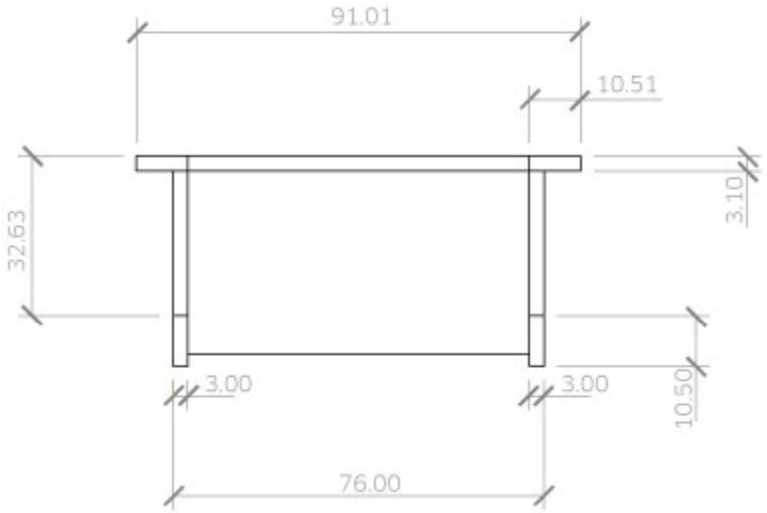
91.01
10.51
32.63
3.10
3.00
3.00
10.50
76.00

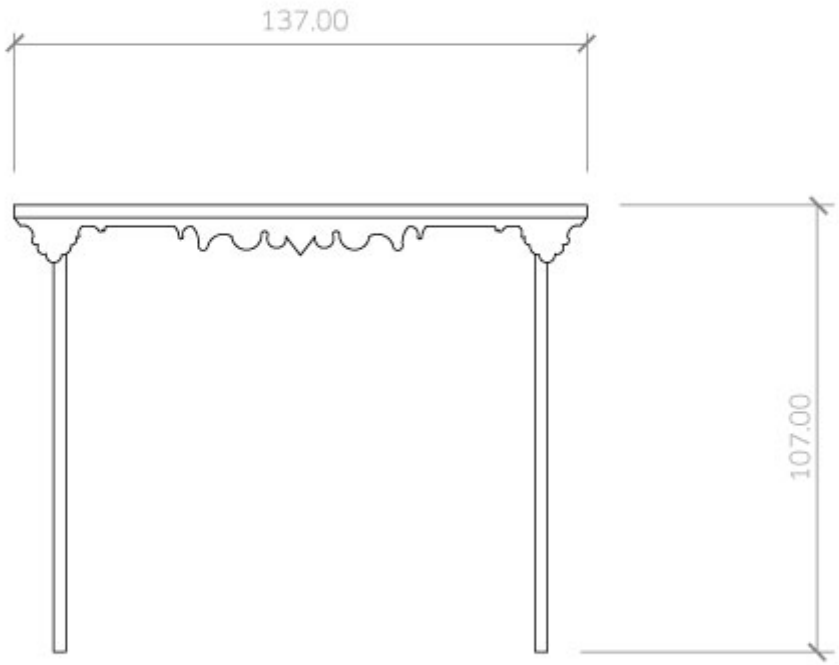
137.00
107.00

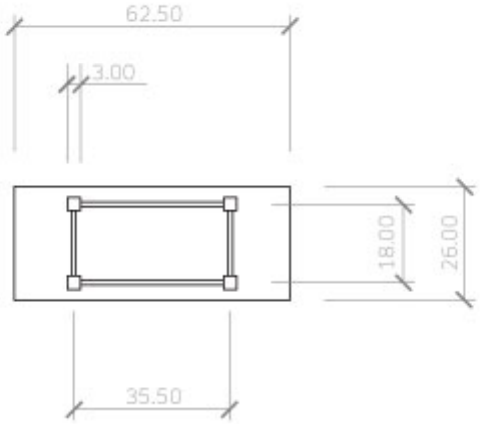
62.50
3.00
18.00
26.00
35.50

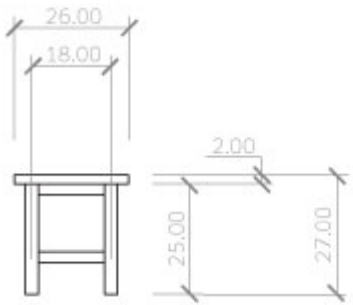
26.00
18.00
2.00
25.00
27.00

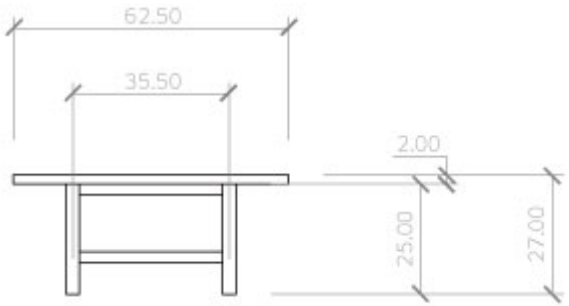
62.50
35.50
2.00
25.00
27.00

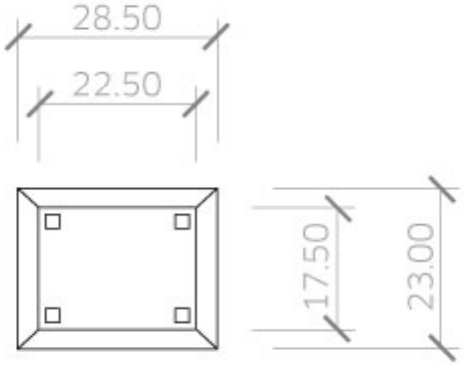
28.50
22.50
17.50
23.00

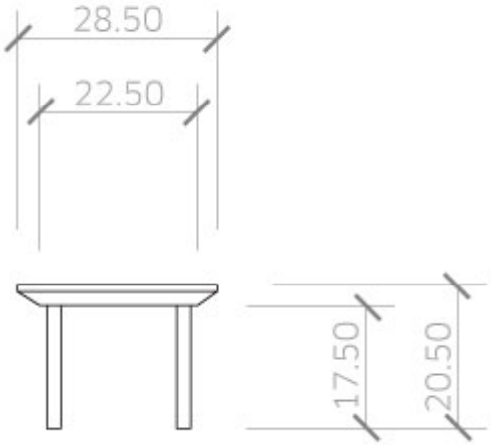
28.50
22.50
17.50
20.50

23.00
17.50

• 사당 생활기물 | 2.1-⑤ 제상, ⑨ 향상/ 2.2-① 향로, ② 향합

• 사당 생활기물 | 2.1-⑨ 향상/ 2.2-① 향로 ② 향합

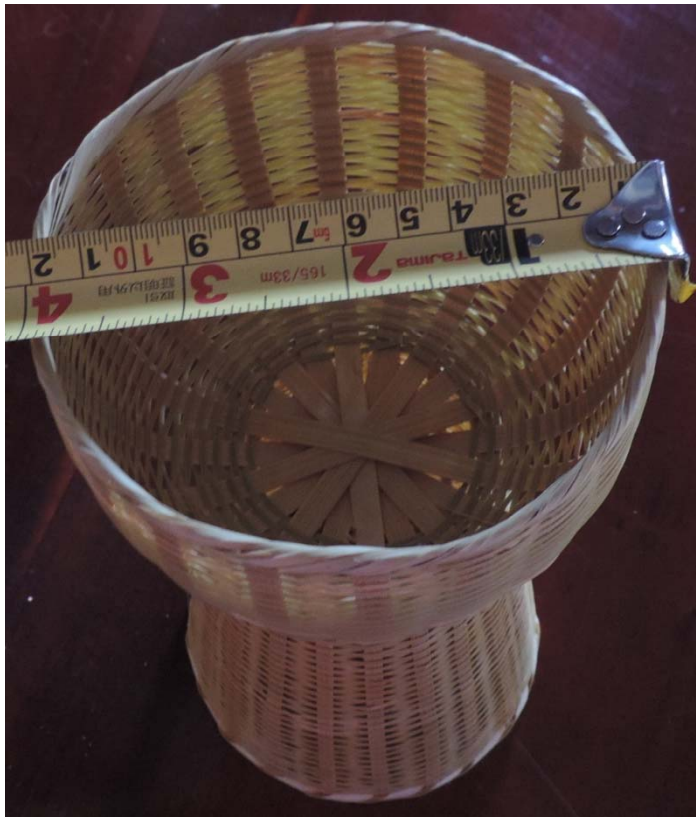

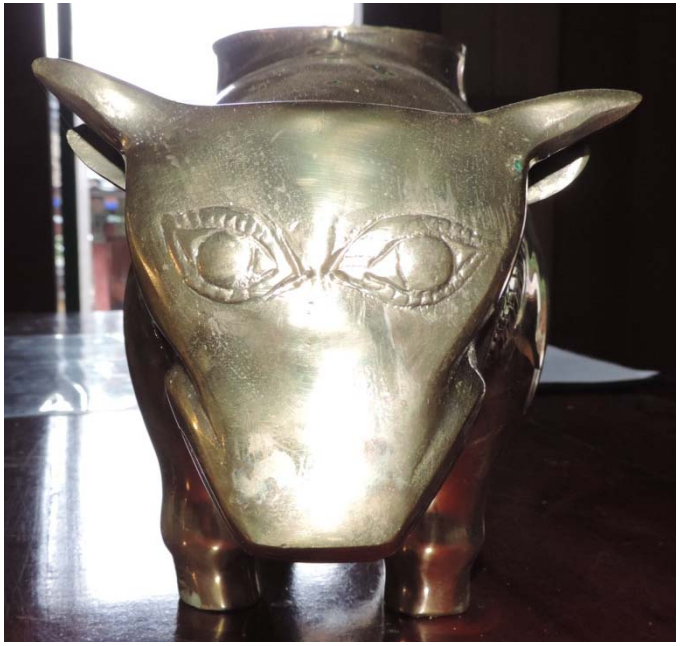

감사합니다.