무성서원 생활기물 목록

2014

서원 생활기물 조사 연구 용역 보고서 첨부자료

• 무성서원 내부 구조

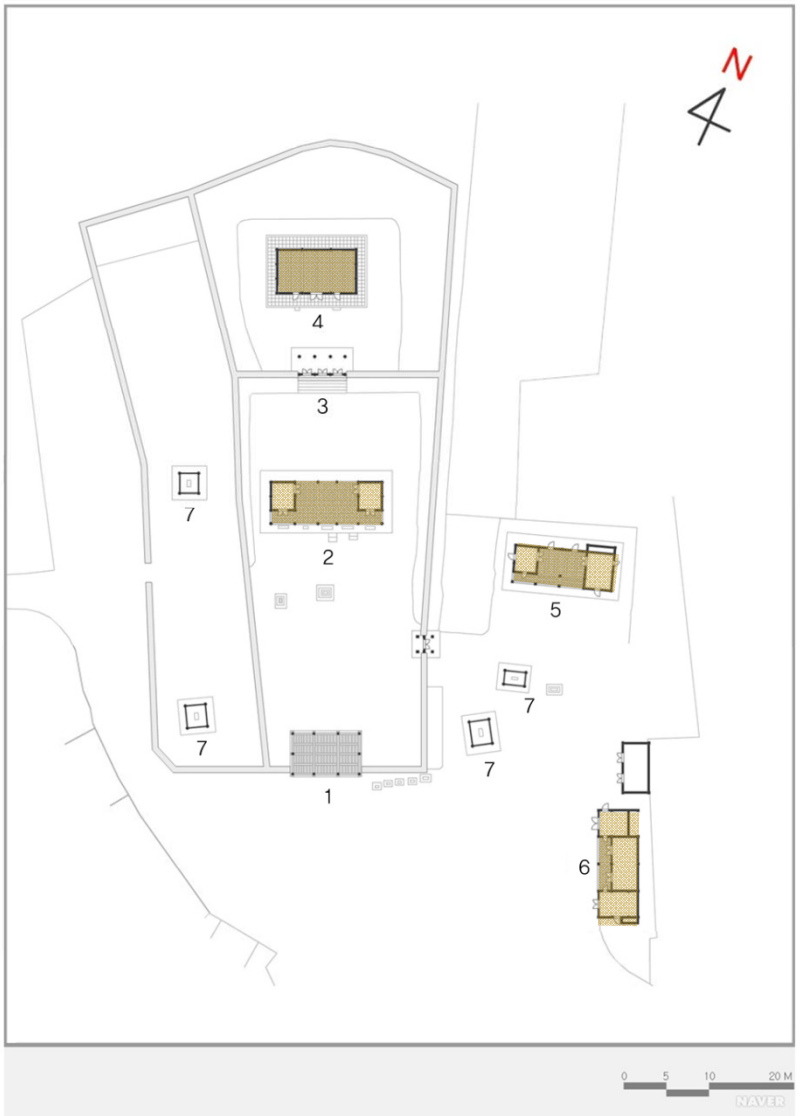

1. 현가루
2. 명륜당(강당)
3. 내삼문
4. 태산사(사당)
5. 강수재
6. 고직사
7. 비각

: 생활기물이 남아있는 곳

• 무성서원 현장 실측 참고도

1. 현가루

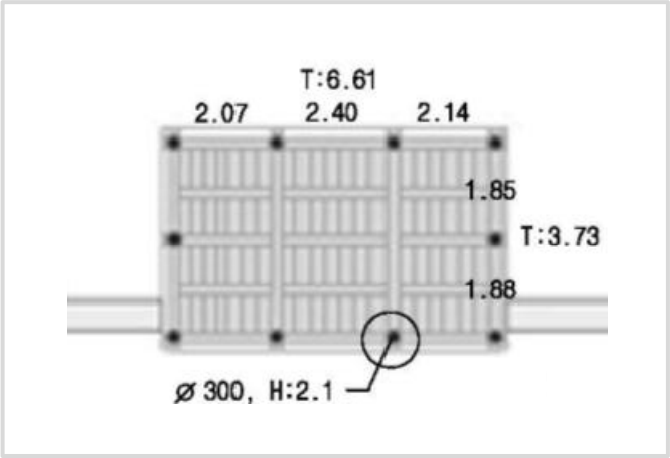

2. 명륜당(강당)

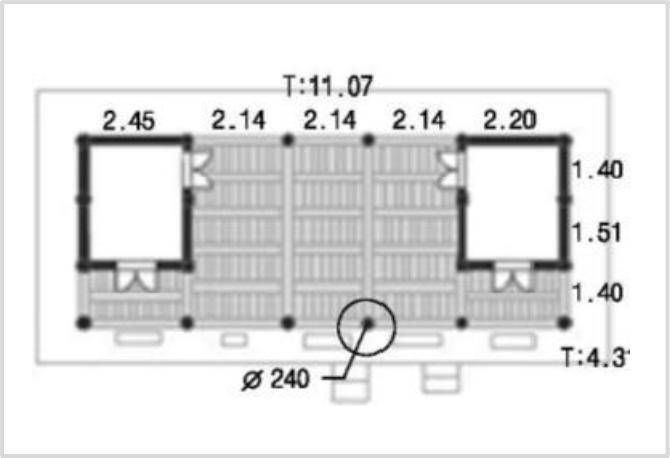

3. 내삼문

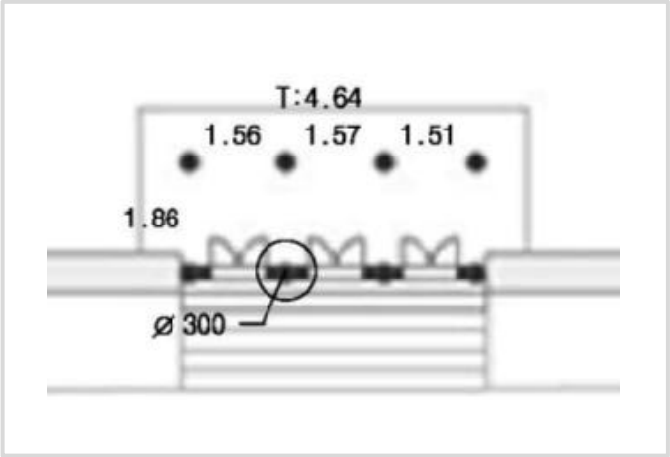

4. 태산사(사당)

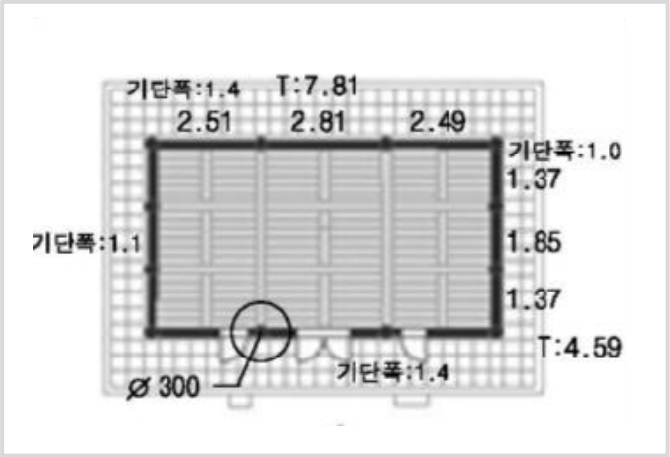

• 무성서원 현장 실측 참고도

5. 강수재

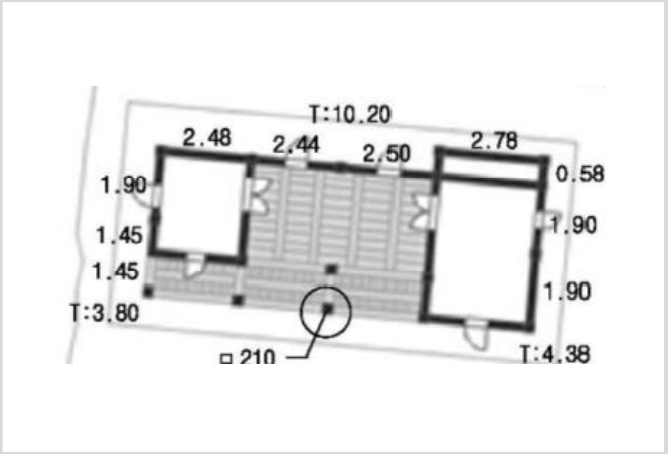

6. 고직사

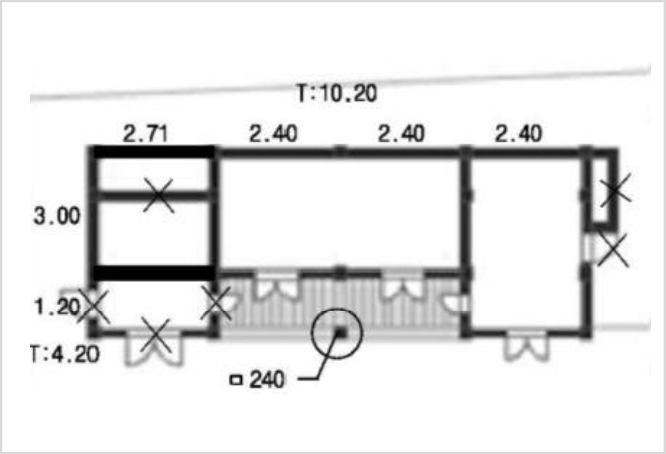

• 서원 생활기물 분류표

대분류(기물)		소분류(기물)		기물 번호	기물 이름
1	강학 관련 기물	1.1	가구	1.1-①	책장
				1.1-②	게시판
				1.1-③	서안
				1.1-④	책함
				1.1-⑤	문서함
				1.1-⑥	어서가마
		1.2	문방구	1.2-①	붓
				1.2-②	붓걸이
				1.2-③	벼루
				1.2-④	연갑
				1.2-⑤	인장함
				1.2-⑥	인주함
				1.2-⑦	책
				1.2-⑧	책싸개
				1.2-⑨	목판
				1.2-⑩	인장
				1.2-⑪	연적
2	제향 관련 기물	2.1	가구	2.1-①	영정함/영정
				2.1-②	양창독
				2.1-③	주독/위패
				2.1-④	교의
				2.1-⑤	제상
				2.1-⑥	폐축상
				2.1-⑦	준소상
				2.1-⑧	축함
				2.1-⑨	향상

• 서원 생활기물 분류표

대분류(기물)		소분류(기물)		기물 번호	기물 이름
2	제향 관련 기물	2.1	가구	2.1-⑩	연갑상
				2.1-⑪	건상(巾箱)
				2.1-⑫	관상
				2.1-⑬	가마(제물운반용)
				2.1-⑭	반구대
				2.1-⑮	축함 받침(상)
				2.1-⑯	사다리(제물운반용)
				2.1-⑰	모사기상
		2.2	제기	2.2-①	향로
				2.2-②	향합
				2.2-③	촛대
				2.2-④	비(篚)
				2.2-⑤	변(籩)
				2.2-⑥	조(俎)
				2.2-⑦	두(豆)
				2.2-⑧	보(簠)
				2.2-⑨	궤(簋)
				2.2-⑩	희준(犧罇)
				2.2-⑪	상준(象罇)
				2.2-⑫	산뢰(山罍)
				2.2-⑬	준(罇)-기타(유기)
				2.2-⑭	작(爵)
				2.2-⑮	점(坫)
				2.2-⑯	잔/잔대
				2.2-⑰	용작(龍勺)
				2.2-⑱	축판
				2.2-⑲	관(盥)
				2.2-⑳	준(罇)-자기

• 서원 생활기물 분류표

대분류(기물)		소분류(기물)		기물 번호	기물 이름
2	제향 관련 기물	2.2	제기	2.2-㉑	등잔대
				2.2-㉒	모사기
		2.3	기타	2.3-①	도(韜)
				2.3-②	보(褓)
3	의생활 관련 기물	3.1	가구	3.1-①	의장
				3.1-②	갓걸이
				3.1-③	횃대
				3.1-④	관복함
		3.2	의류	3.2-①	도포
				3.2-②	관복
				3.2-③	제복
				3.2-④	유복
				3.2-⑤	바지
				3.2-⑥	행전
				3.2-⑦	조끼
				3.2-⑧	등걸이
		3.3	관모	3.3-①	유건
				3.3-②	관자
				3.3-③	사모
				3.3-④	제관
				3.3-⑤	갓
		3.4	장신구	3.4-①	각대
				3.4-②	세조대
				3.4-③	패옥
				3.4-④	홀(笏)
				3.4-⑤	지팡이
		3.5	신발	3.5-①	갖신
				3.5-②	혁화

• 서원 생활기물 분류표

대분류(기물)		소분류(기물)		기물 번호	기물 이름
4	식생활 관련 기물	4.1	가구	4.1-①	벽장
				4.1-②	소반
		4.2	기타	4.2-①	가마솥
5	주생활 관련 기물	5.1	가구	5.1-①	윗닫이
				5.1-②	앞닫이
				5.1-③	어의
				5.1-④	이불장
				5.1-⑤	가마(원장용)
		5.2	침구	5.2-①	목침
				5.2-②	방석
		5.3	기타	5.3-①	돗자리
				5.3-②	병풍
				5.3-③	북
				5.3-④	열쇠/자물쇠
				5.3-⑤	청사초롱
				5.3-⑥	총채
				5.3-⑦	지승장석
6	유휴 관련 기물	6.1	끽연구	6.1-①	가리개
				6.1-②	재판

• 무성서원 생활기물 목록

대분류(공간)		소분류(공간)		건물 이름	기물 번호	기물 이름	수량
I	강학 공간	I – ii	당(堂)	명륜당	1.1-②	게시판	1
					2.1-⑬	가마(제물운반용)	1
					3.1-①	의장	1
					3.2-②	관복	26 (베이지 재관복: 5 검정 재관복: 13 곤색 재관복: 5 흰 재관복: 3)
					3.2-⑤	바지	3
					3.2-⑥	행전	10
					3.2-⑦	조끼	3
					3.3-①	유건	15
					3.4-②	세조대	36
					5.1-①	윗닫이	1
II	제향 공간	II – v	묘(廟)/사(祠)	태산사	2.1-①	영정함/영정	1 set
					2.1-③	주독/위패	7 set
					2.1-④	교의	7
					2.1-⑤	제상	7
					2.1-⑨	향상	7
					2.2-①	향로	1
					2.2-②	향합	1

• 무성서원 생활기물 목록

대분류(공간)		소분류(공간)		건물 이름	기물 번호	기물 이름	수량
Ⅲ	생활 공간	Ⅲ－ⅰ	사(舍)	고직사	1.2-⑦	책	多 (별도 조사 필요)
					2.2-①	향로	7
					2.2-②	향합	7
					2.2-③	촛대	15
					2.2-④	비(篚)	7
					2.2-⑤	변(籩)	7
					2.2-⑥	조(俎)	7
					2.2-⑦	두(豆)	7
					2.2-⑧	보(簠)	7
					2.2-⑨	궤(簋)	7
					2.2-⑬	준(罇)－기타(유기)	1
					2.2-⑭	작(爵)	7
					2.2-⑮	점(坫)	7
					5.1-①	윗닫이	1
					5.3-②	병풍	2
				강수재	5.1-②	앞닫이	1

- 무성서원 명륜당(강당) 생활기물 목록

• 명륜당(강당) 외부 사진

• 명륜당(강당) 생활기물 | 1.1-② 게시판

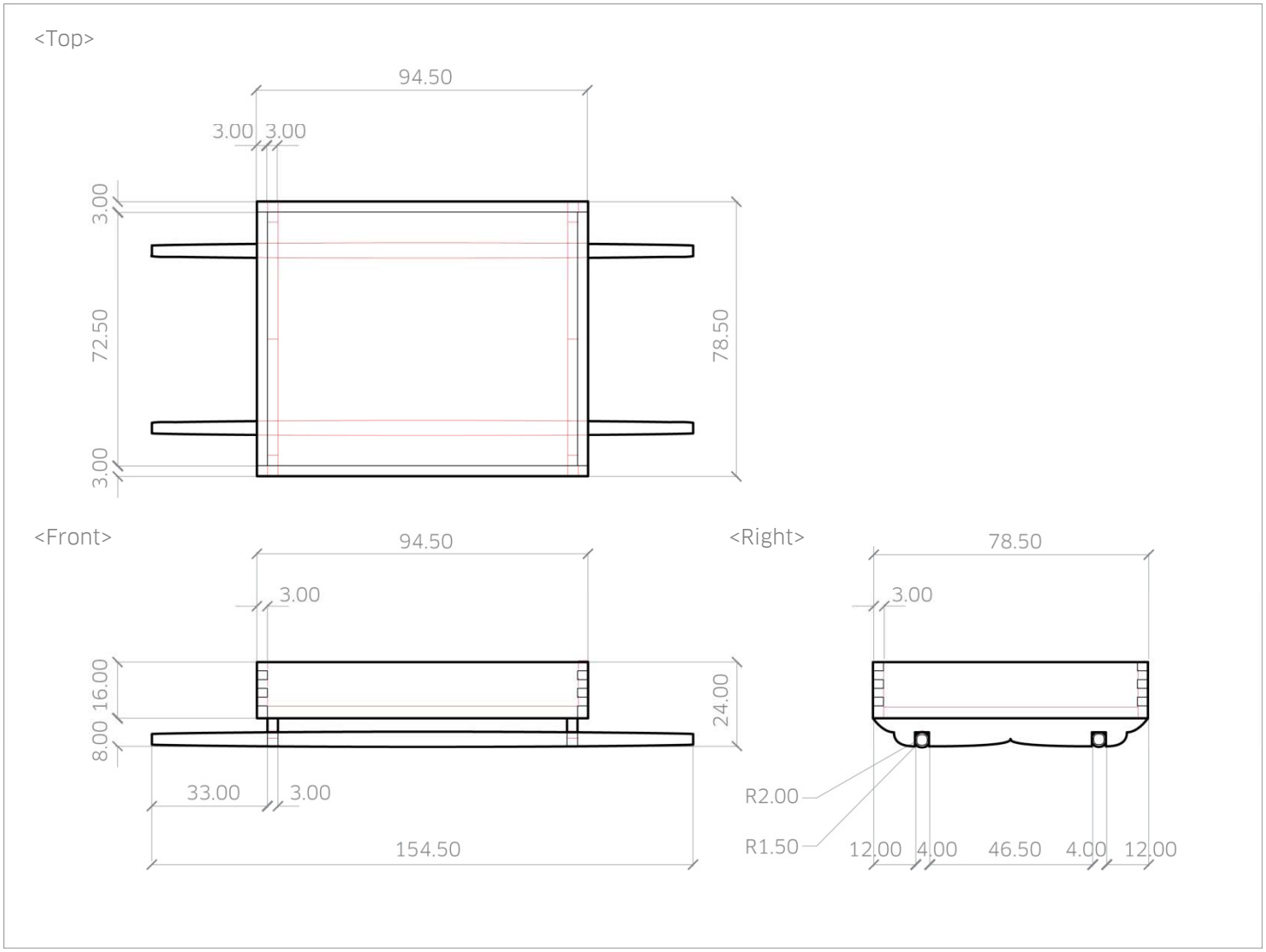
<Top>
94.50
3.00
3.00
3.00
72.50
3.00
78.50
<Front>
94.50
3.00
16.00
8.00
24.00
33.00
3.00
154.50
<Right>
78.50
3.00
R2.00
R1.50
12.00
4.00
46.50
4.00
12.00

<Perspective>

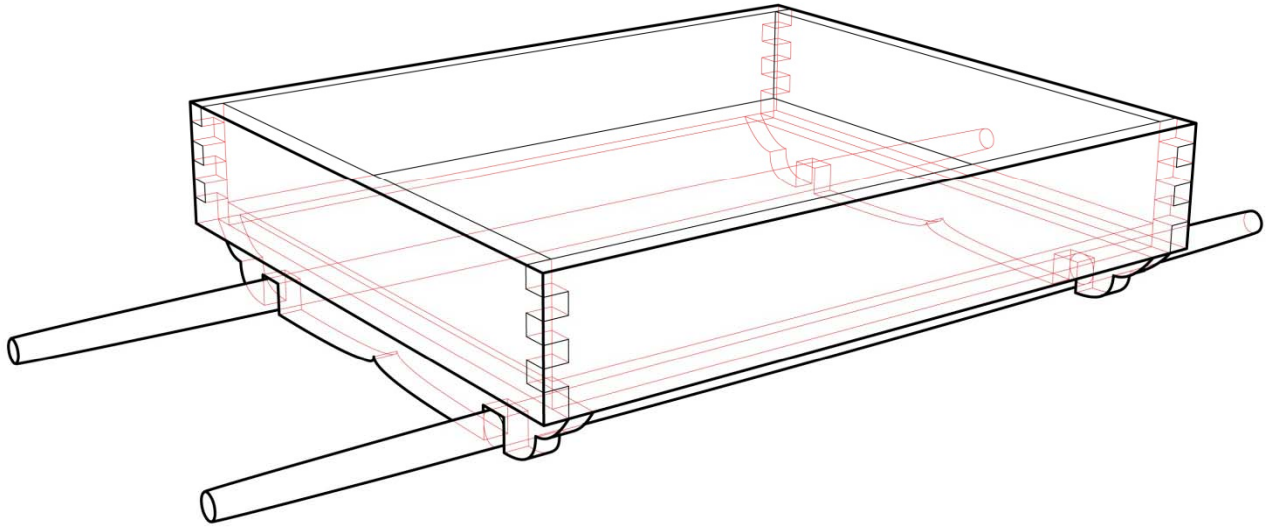

• 명륜당(강당) 생활기물 | 3.2-② 관복, ⑤ 바지, ⑥ 행전, ⑦ 조끼 / 3.3-① 유건/ 3.4-② 세조대

• 명륜당(강당) 생활기물 | 3.2-⑦ 조끼

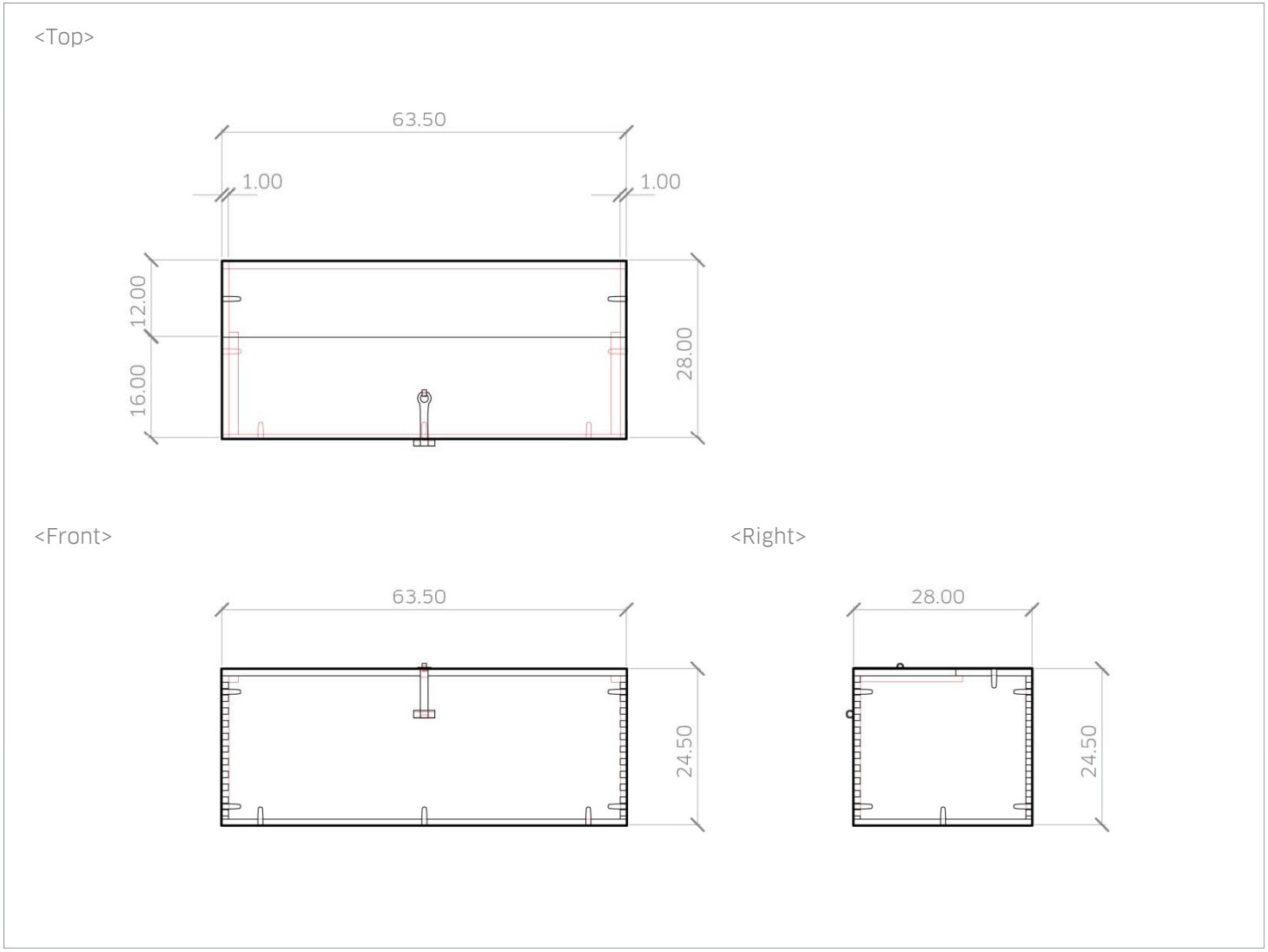
<Top>
63.50
1.00
1.00
12.00
16.00
28.00
<Front>
63.50
24.50
<Right>
28.00
24.50

<Perspective>

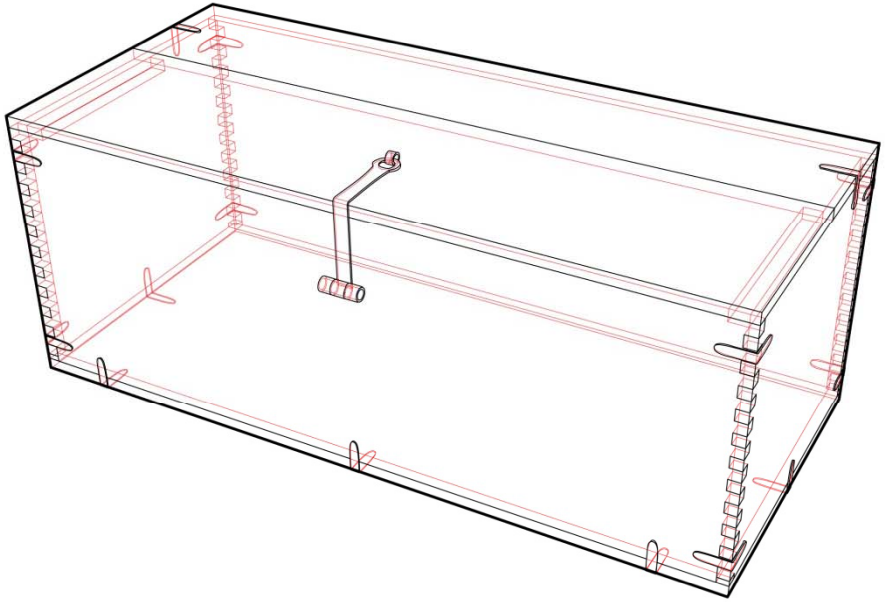

- 무성서원 태산사(사당) 생활기물 목록

• 태산사(사당) 외부 사진

文昌侯崔先生

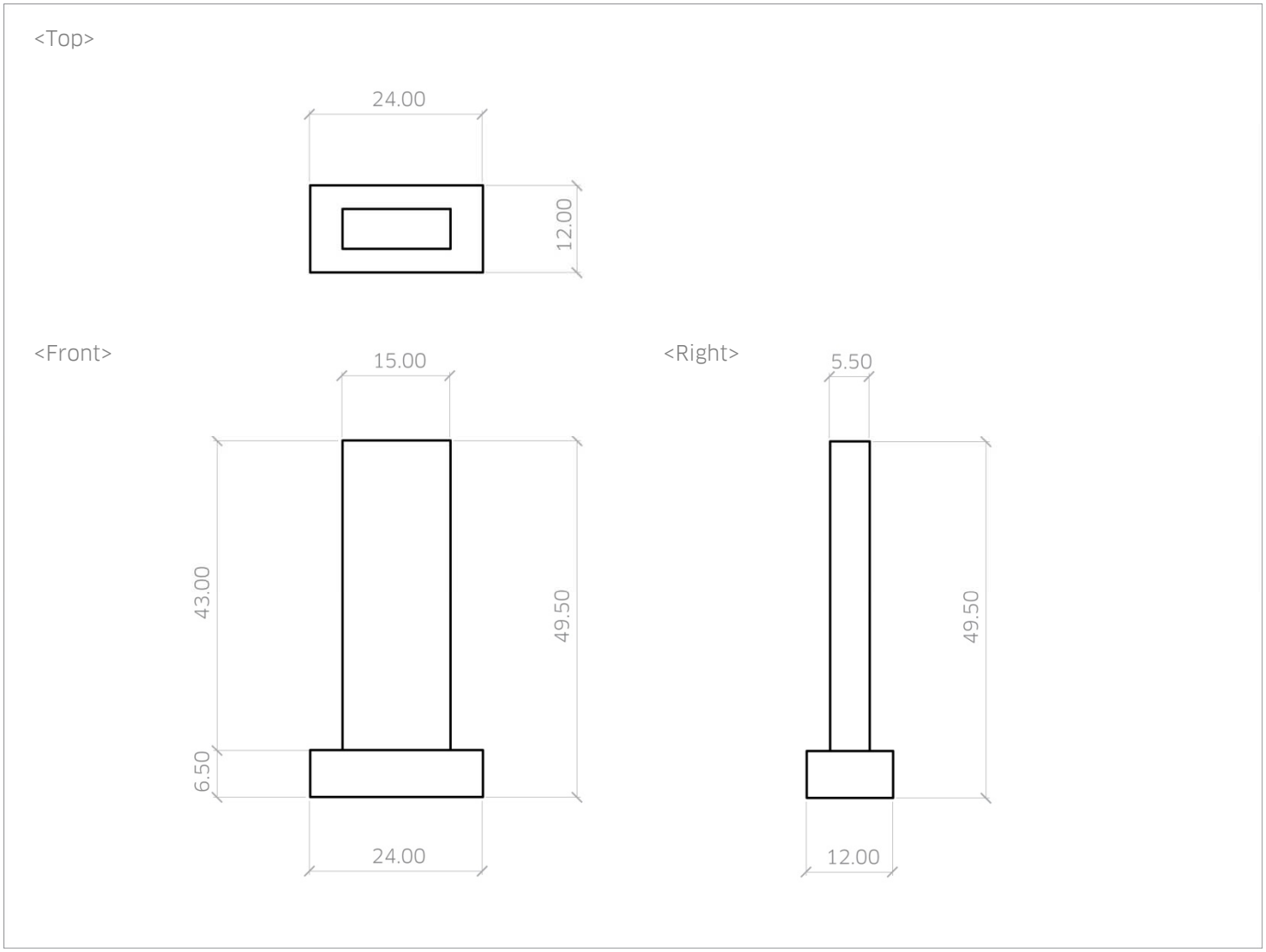
<Top>
24.00
12.00
<Front>
15.00
43.00
49.50
6.50
24.00
<Right>
5.50
49.50
12.00

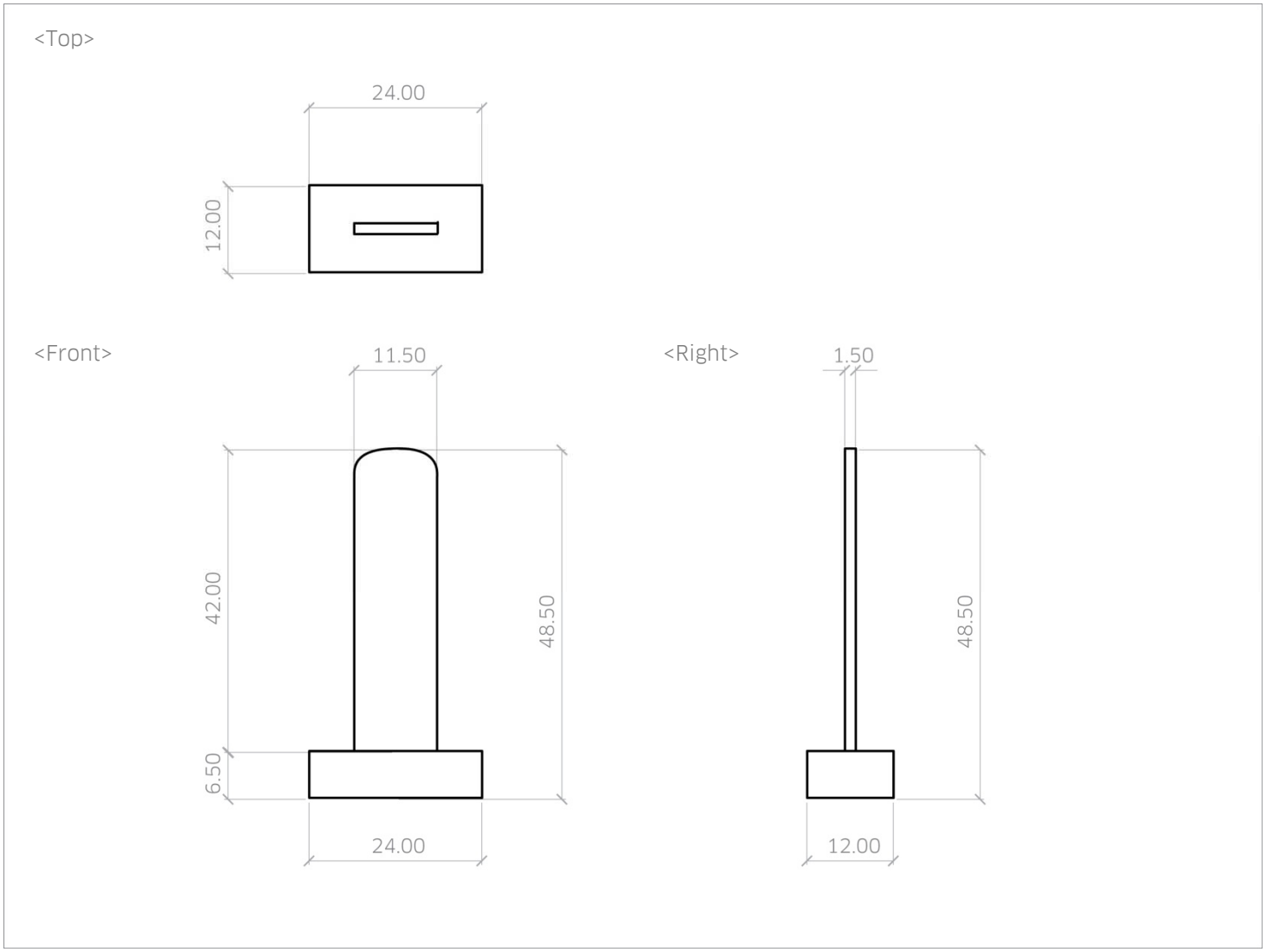
<Top>
24.00
12.00
<Front>
11.50
42.00
48.50
6.50
24.00
<Right>
1.50
48.50
12.00

<Perspective>

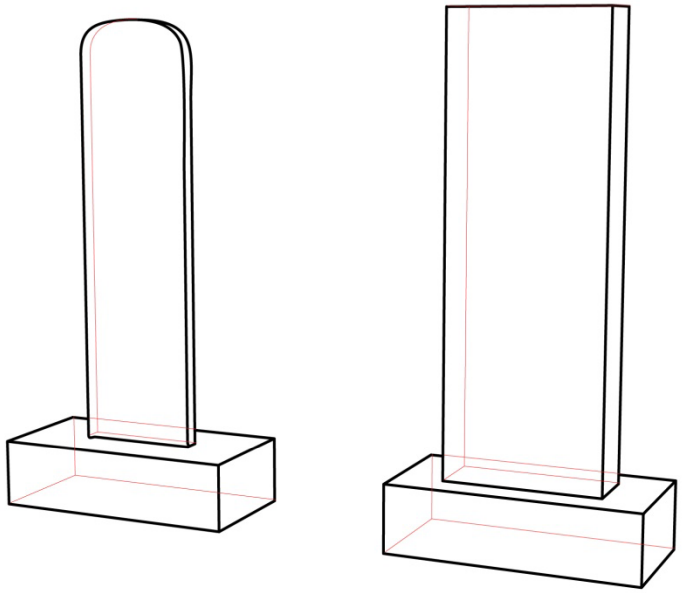

• 태산사(사당) 생활기물 | 2.1-④ 교의, ⑤ 제상, ⑨ 향상/ 2.2-① 향로

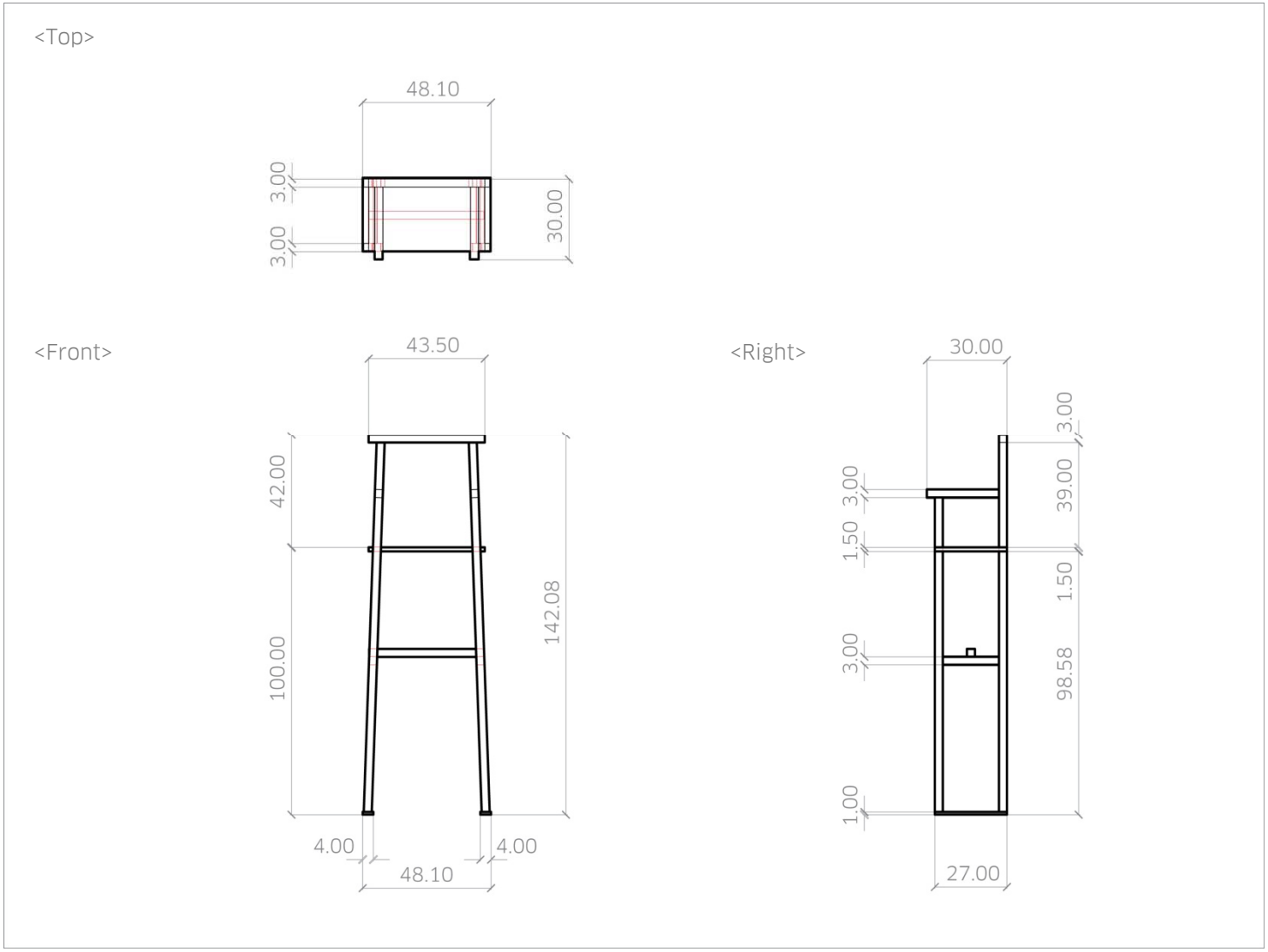
<Top>
48.10
3.00
3.00
30.00
<Front>
43.50
42.00
100.00
142.08
4.00
4.00
48.10
<Right>
30.00
3.00
39.00
3.00
1.50
1.50
3.00
98.58
1.00
27.00

<Perspective>

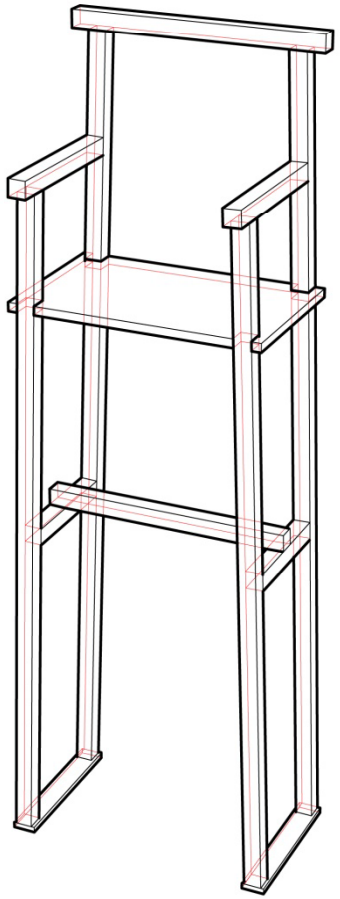

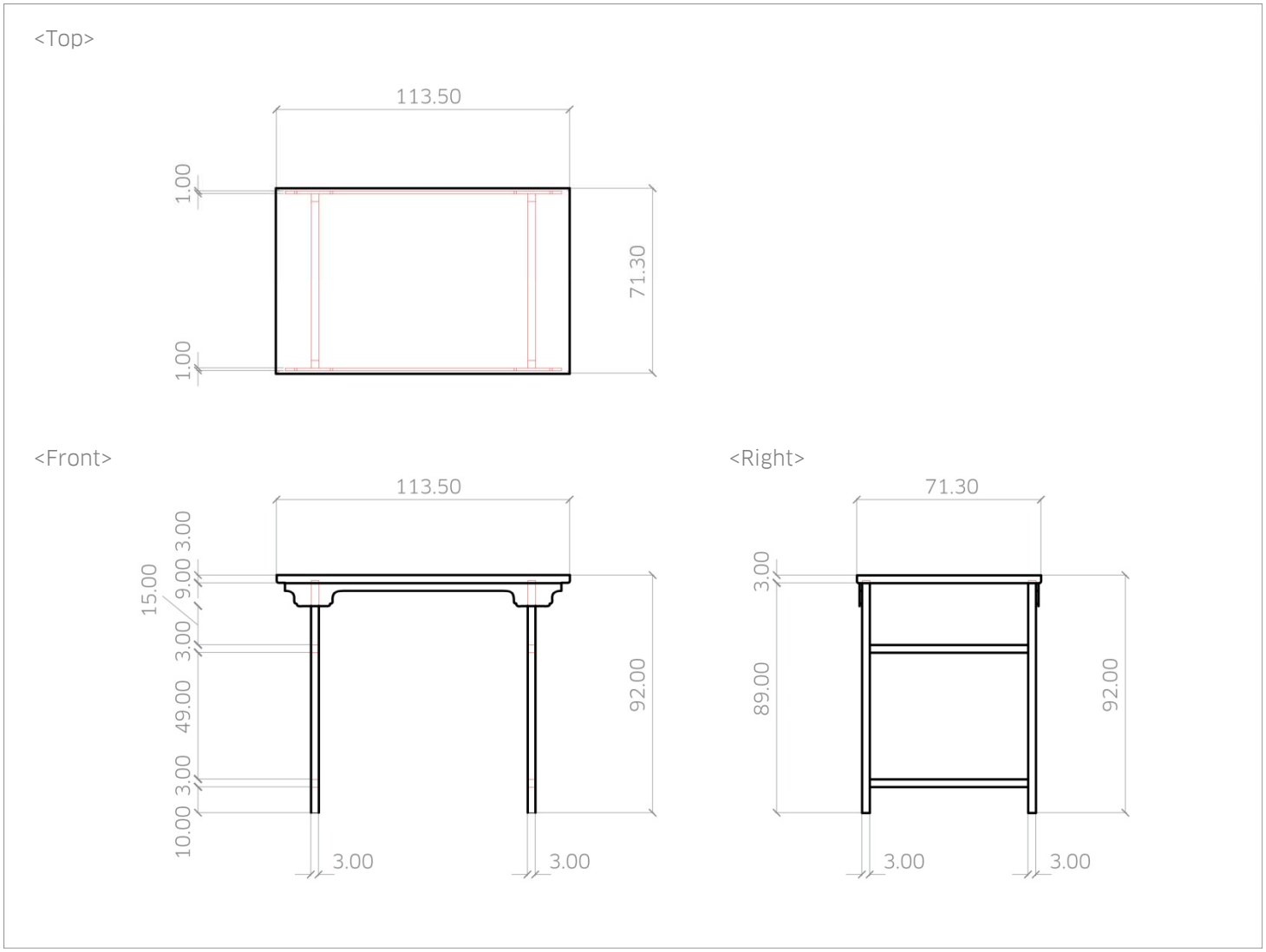
<Top>
113.50
1.00
1.00
71.30
<Front>
113.50
3.00
9.00
15.00
3.00
49.00
3.00
10.00
92.00
3.00
3.00
<Right>
71.30
3.00
89.00
92.00
3.00
3.00

<Perspective>

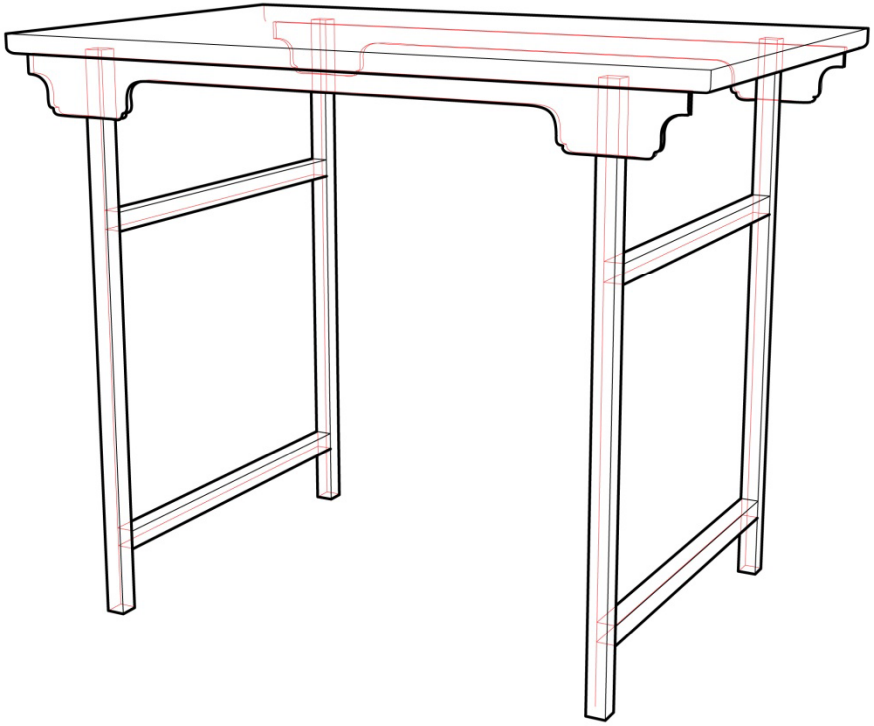

• 태산사(사당) 생활기물 | 2.1-⑨ 향상 / 2.2-① 향로, ② 향합, ④ 비(篚)

- 무성서원 고직사 생활기물 목록

• 고직사 외부 사진

畏庵集
乾
直軒集
漢陰集
卷之二

武城書院講經錄
全州李氏一孝三烈錄
開城杜門洞相隕殉節趣旨書
武城書院國寶管理委員會案

東谷集
乾
東谷集
坤
肯構堂遺稿
單

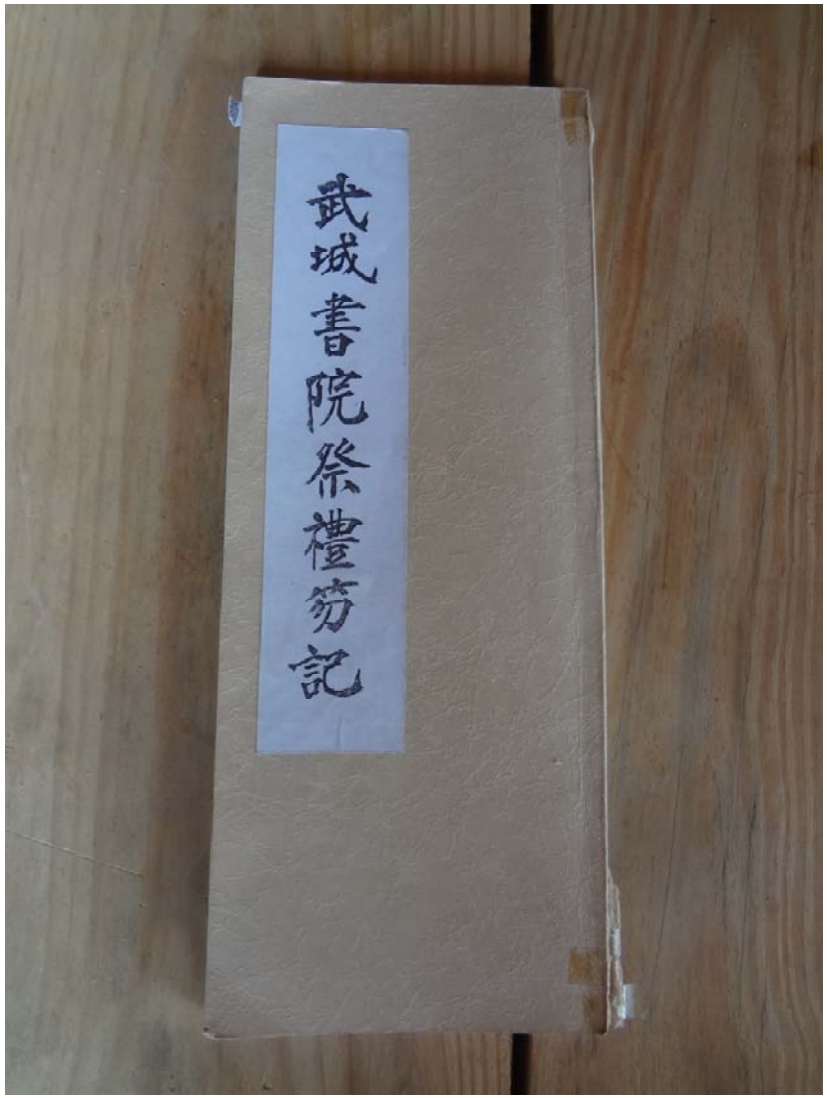
武城書院祭禮笏記

湖南誌卷上
湖南誌卷三
湖南誌卷二

• 고직사 생활기물 | 1.2-⑦ 책

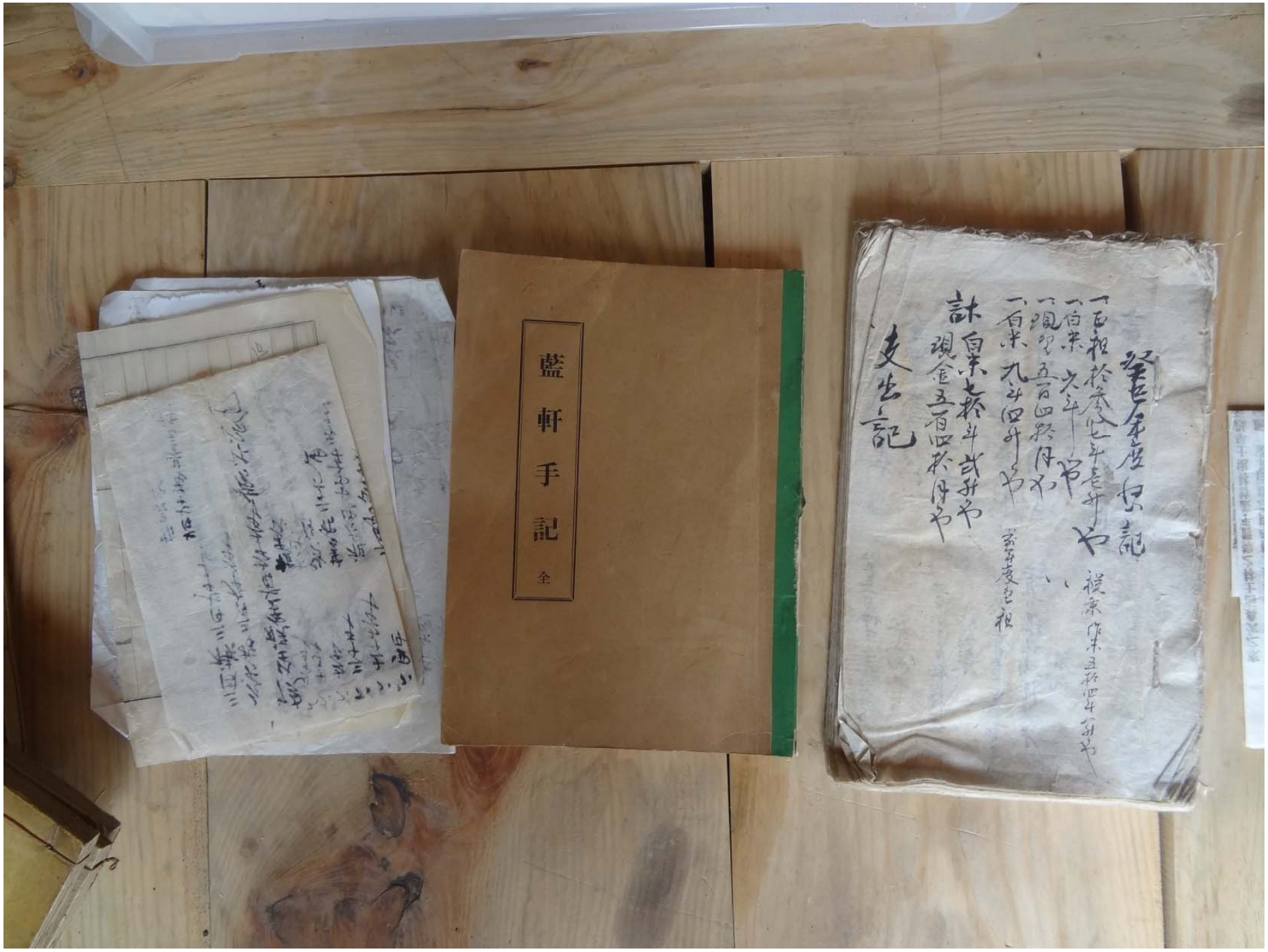

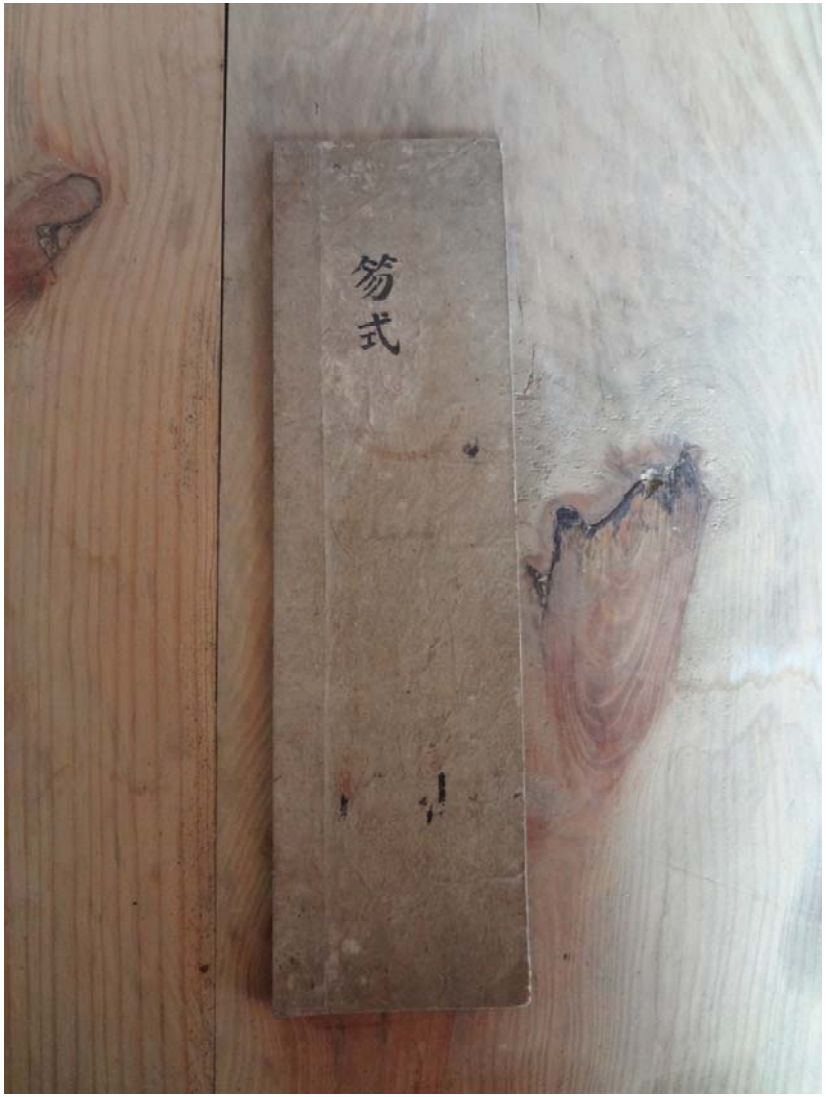
笏式

武城書院祭禮笏記

• 고직사 생활기물 | 2.2-① 향로 ② 향합, ③ 촛대, ④ 비, ⑤ 변, ⑥ 조, ⑦ 두, ⑧ 보, ⑨ 궤, ⑬ 준(罇)-기타(유기), ⑭ 작, ⑮ 점

• 고직사 생활기물 | 2.2-① 향로, ② 향합, ③ 촛대, ⑧ 보, ⑨ 궤, ⑪ 상준, ⑭ 작, ⑮ 점

• 고직사 생활기물 | 2.2-① 향로 ② 향합, ③ 촛대 ④ 비, ⑤ 변, ⑥ 조, ⑦ 두, ⑧ 보, ⑨ 궤, ⑪ 상준, ⑭ 작, ⑮ 점

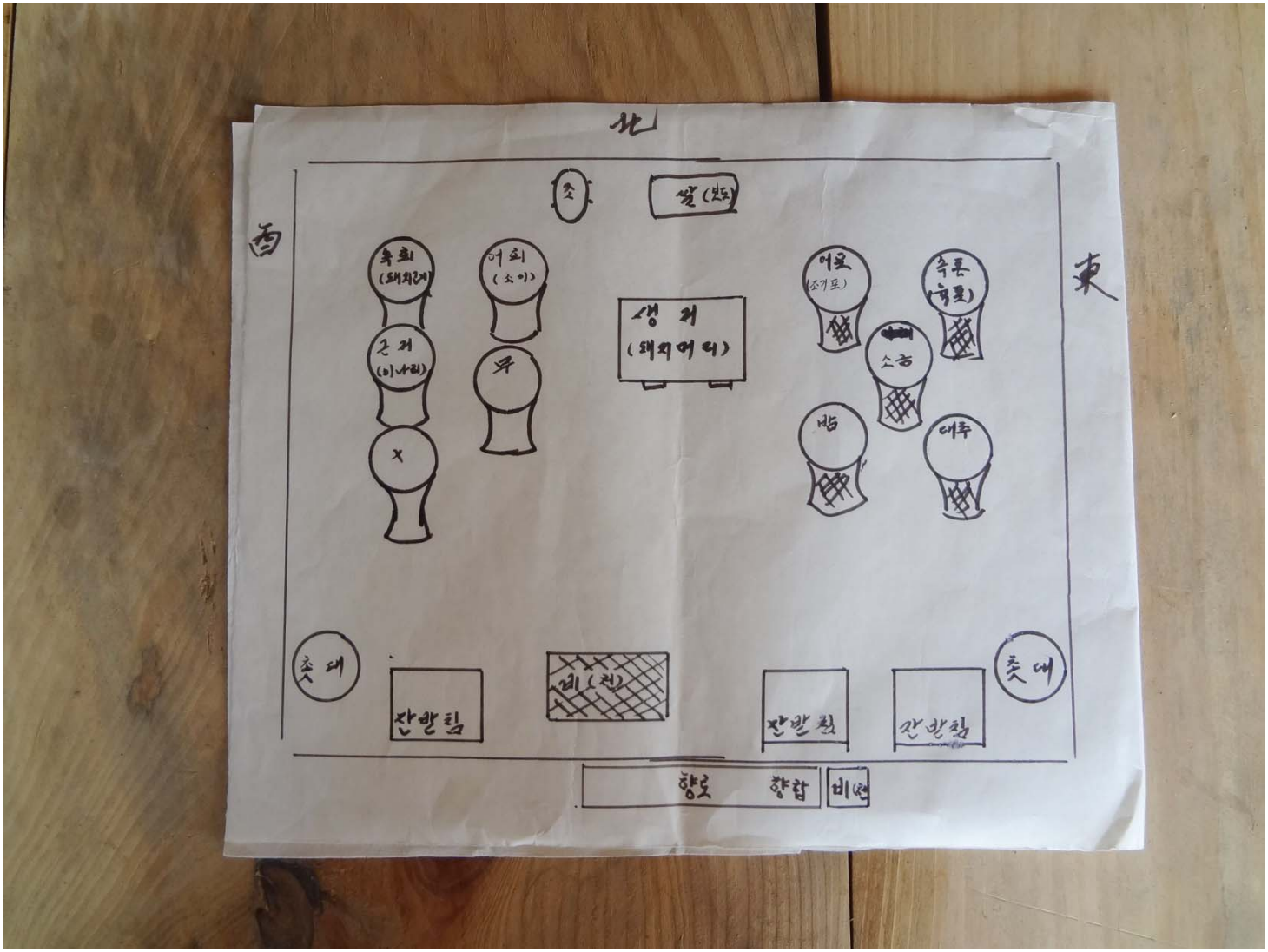

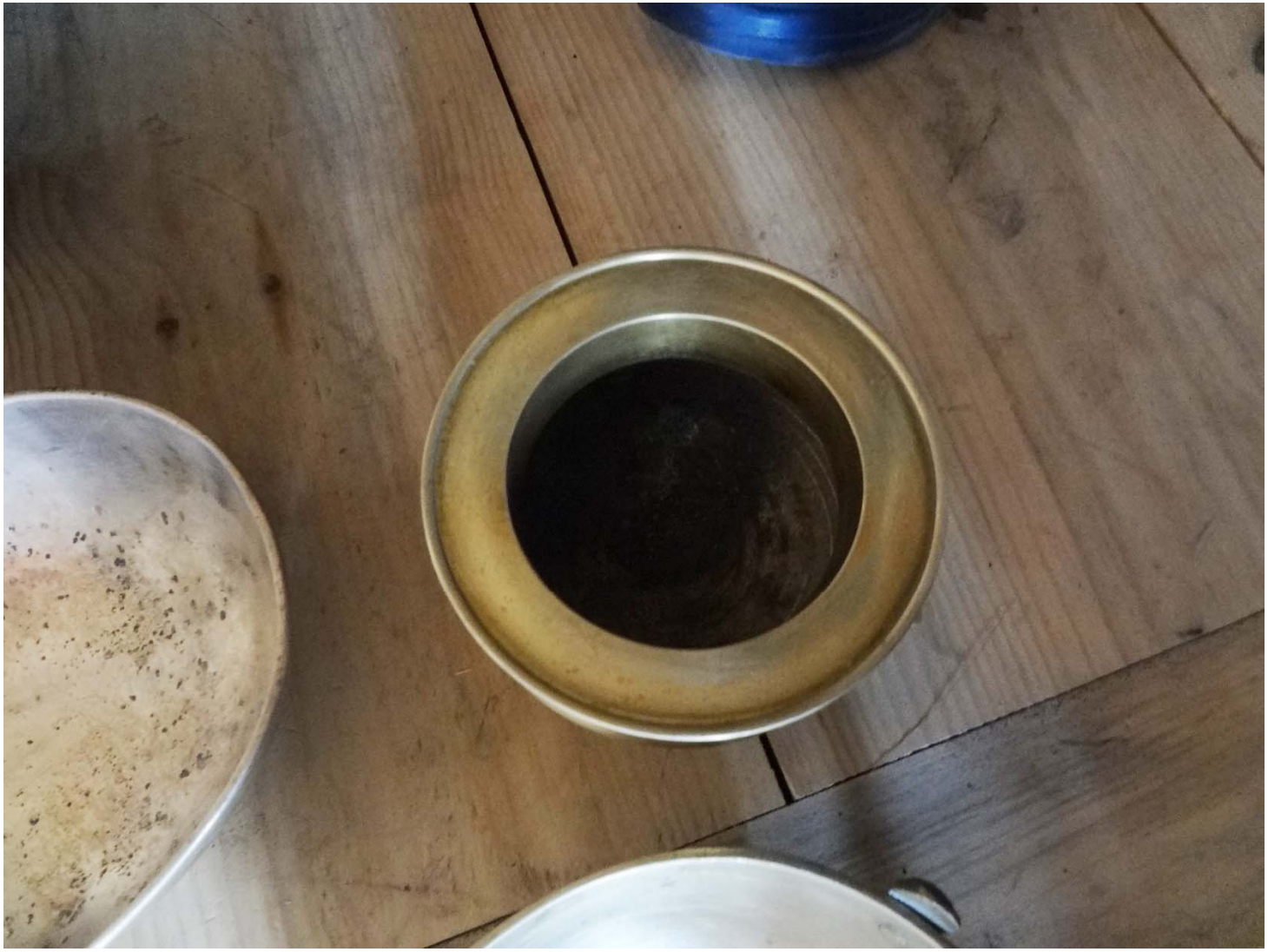

비(篚) : 대나무로 만든 광주리. 제사 지낼 때 헝겊을 깔아서 축문 올리는데 쓰임.
변(籩) : 대나무를 얽어만든 제기. 과일/떡/포를 담는데 쓰임.
비
변
비
비
변
비
비

조(俎) : 제사(祭祀) 때에 고기를 얹어 놓는 그릇.
두(豆) : 젖은 제수를 담는데 쓰는 나무로 된 제기(祭器).
두
조
조

제조원 : 서우산업
TEL : 041)735-4833
반품 및 교환장소 : 구입처
개꼿한종
서우산업

화장지
INEX
Green

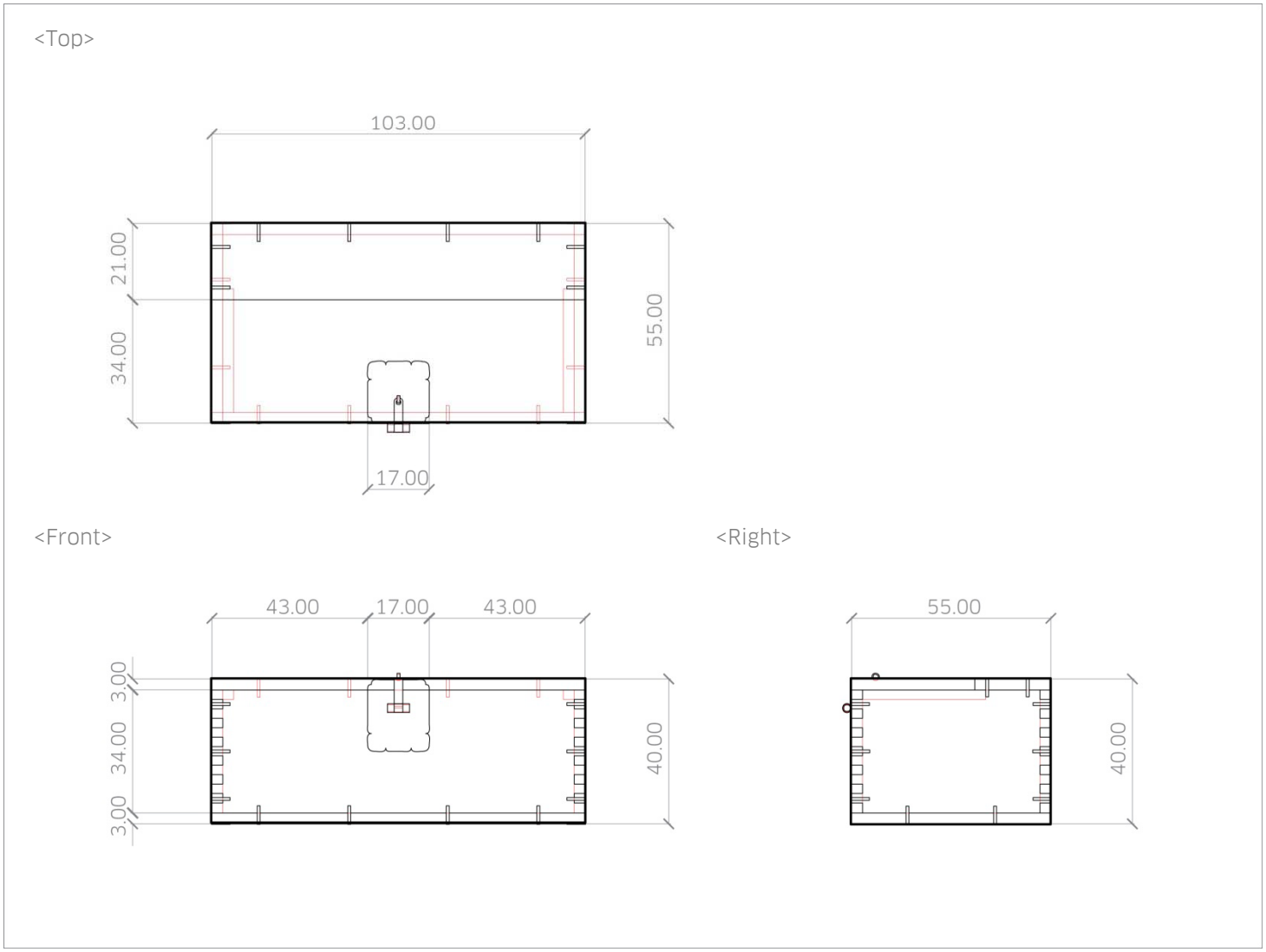
<Top>
103.00
21.00
34.00
55.00
17.00
<Front>
43.00
17.00
43.00
3.00
34.00
3.00
40.00
<Right>
55.00
40.00

<Perspective>

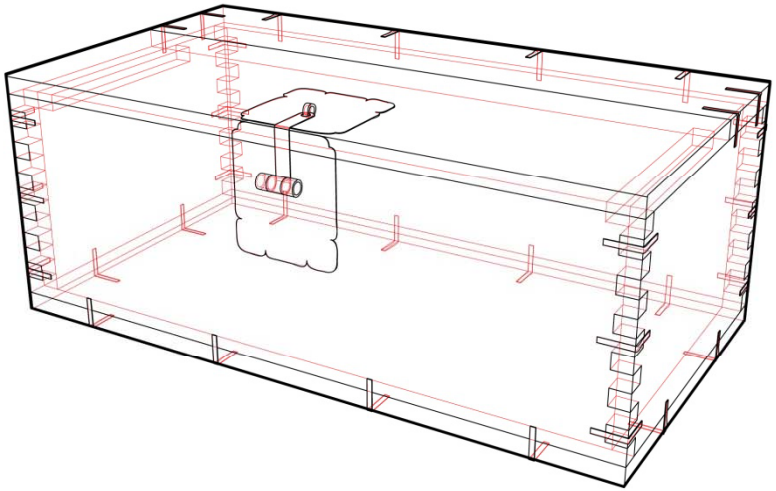

摩訶般若波羅蜜多心經
觀自在菩薩行深般若波羅蜜
多時照見五蘊皆空度一切苦
色舍利子色不異空空不異色
色即是空空即是色受想行識
亦復如是舍利子是諸法空相
不生不滅不垢不淨不增不減
是故空中無色無受想行識無
眼耳鼻舌身意無色聲香味觸
法無眼界乃至無意識界無無
明亦無無明盡乃至無老死亦
無老死盡無苦集滅道無智亦
無得以無所得故菩提薩埵依
般若波羅蜜多故心無罣礙無
罣礙故無有恐怖遠離顛倒夢
想究竟涅槃三世諸佛依般若
波羅蜜多故得阿耨多羅三藐
三菩提故知般若波羅蜜多是
大神呪是大明呪是無上呪是
無等等呪能除一切苦真實不
虛故說般若波羅蜜多呪即說
呪曰揭帝揭帝波羅揭帝波羅
僧揭帝菩提薩婆訶
般若波羅蜜多心經

- 무성서원 강수재 생활기물 목록

• 강수재 외부 사진

복숭아

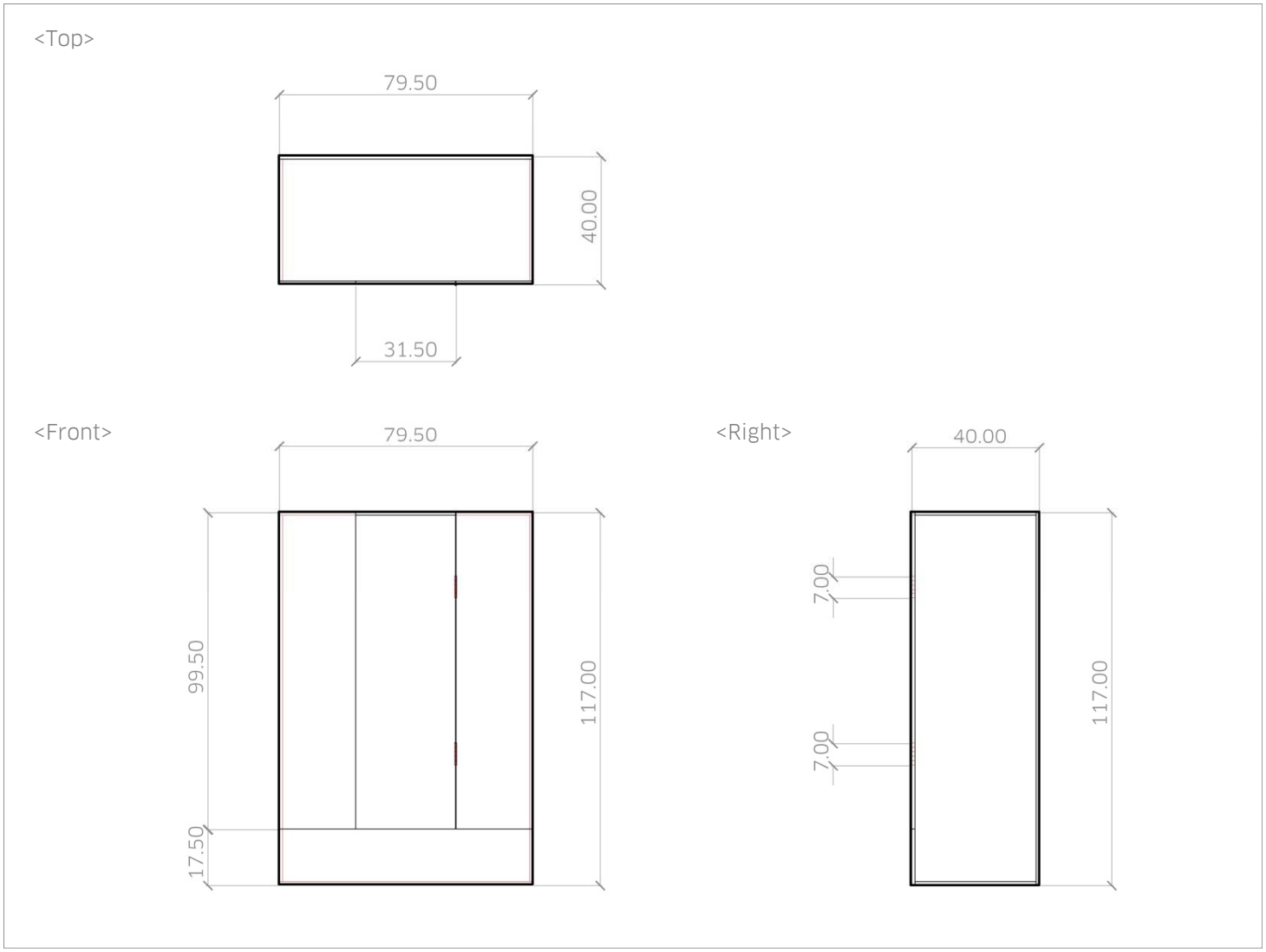
<Top>
79.50
40.00
31.50
<Front>
79.50
99.50
117.00
17.50
<Right>
40.00
7.00
7.00
117.00

<Perspective>

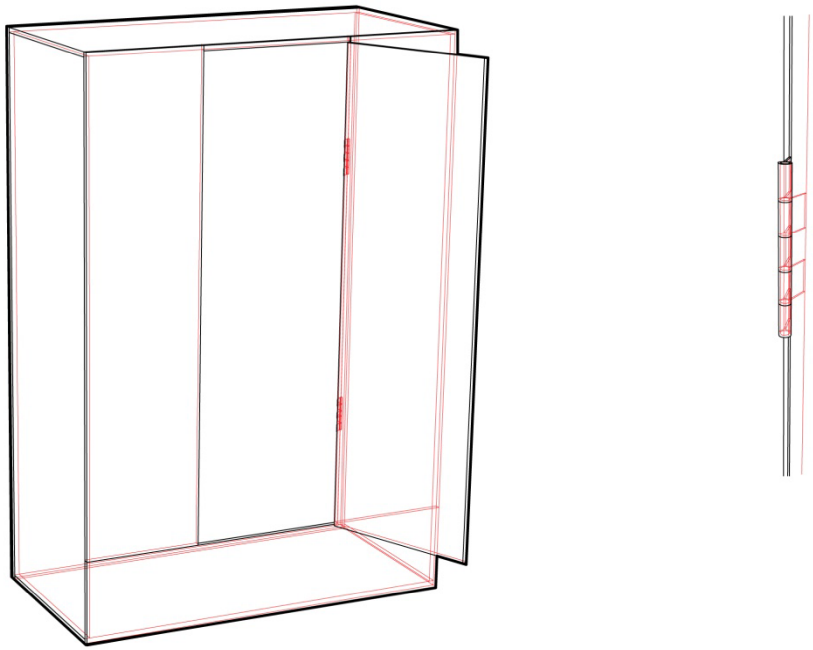

감사합니다.